Змішувачі

108 Ambient Semi-Pro
108 Babil Semi-Pro
109 Centinox
109 Planar Angolo
109 Planar Angolo Doc
110 Fox Pro
110 Joy Coctail
110 Manhattan
111 Sinos
111 Sinos Doc
112 Quantum
112 Quantum Three
113 Fluence
114 D-Flux
115 Grammy
116 Logic Pull Out
116 Matrix
116 Matrix Doccia
116 Meos
117 Fox
117 Neptune
118 Ambient
118 Ambient Swivel
118 Elegance
119 Active Neo
119 Active Neo Doc
119 Joy Alto
120 Active Plus
120 Active Plus Doc
120 Galileo
121 Ambra
121 Old England
121 Old England Bicomand
122 Platino
122 Prince 740
122 Princess 750
123 Liberty
123 Narew 35
123 Tugela
124 Atmosfera
124 Pola
124 Vega
125 Byblos
125 Neptune Clear Water
126 Дозатори миючих засобів

Кухонні змішувачі FRANKE

Хтось називає це краном, хтось змішувачем. Хтось вважає, що вибір змішувача – нічого важливого, інші підходять до цього з максимальною відповідальністю. А чим є кухонний змішувач для FRANKE?

Для нас – це гармонія. Адже змішувач несе на собі важливу функцію – бути ключовим доповненням кухонної мийки та продовжувати її дизайн, лінії та форми, ідею.

Для нас – це якість. Адже десятки разів на день Ви повинні відчувати її на дотик. Підгонку всіх комплектуючих, вибір найкращих матеріалів та покриття, продуманість кожного технічного рішення.

Для нас – це надійність. Адже щодня він бере на себе величезне навантаження. Вода різної якості та температури, використання як в домашніх, так і напівпрофесійних умовах.

Для нас – це інновації. Адже це наше обличчя. Ми використовуємо лише найновіші технології на виробництві для забезпечення характеристик, котрі би влаштовували найвибагливішого клієнта.

Для нас – це безпека. Адже за час його служби витече багато води. А більшість цієї води використають для пиття чи приготування їжі. Ми впевнені, що жодним чином не нашкодимо, адже кожна деталь підбирається надзвичайно ретельно з врахуванням найвищих стандартів.

Для нас – це задоволення. Задоволення дарувати своїм клієнтам радість та позитивні емоції.

ГАРМОНІЯ В ДЕТАЛЯХ
Компанія FRANKE завжди дуже скрупульозна у виборі. У всьому - від вибору кольору чи поєднання кольорів до вибору постачальника. Ми приділяємо найбільше уваги навіть найменшим деталям. Мийка та змішувач – невід'ємні частини одного цілого. І ми пропонуємо цей вибір своїм клієнтам.

ТОЧНІСТЬ ТА ЯКІСТЬ
Кухонний змішувач часто складається з більш як десятка деталей. Ми завжди дбаємо про те, щоб кожна деталь ідеально підходила до іншої. Ми приділяємо дуже багато уваги навіть таким, здавалось би дурницям, як ручка. Дизайнери та інженери спільно роблять виріб таким, щоб він був зручним у користуванні.

УНІВЕРСАЛЬНІСТЬ
В більшості випадків змішувач повинен бути об'єднуючим елементом для інших виробів, таких, як, наприклад, дозатори миючих засобів чи подрібнювачі харчових відходів. Ми подумали і про це. При правильному підборі всі ці елементи, об'єднані на мийці і пов'язані через змішувач, створять єдиний комплекс.

Функції та характеристики

Однією з найбільш функціональних особливостей сучасних змішувачів є наявність виносного шлангу (виливу), що дозволяє значно полегшити більшість задач у кухні. Розмір такого шлангу трохи більший за 1 метр.
З його допомогою можна наповнювати водою великі ємкості (відра, вази), які не вміщуються в мийку, або каструлі, що стоять прямо на варильній поверхні. Також можна ретельніше мити фрукти чи ягоди, або ж саму мийку у важкодоступних місцях. Додатковою зручністю є можливість перемикання між простою струєю та душем. Так за допомогою душу можна значно швидше помити овочі чи фрукти, змити з посуду чи самої мийки легкі забруднення чи залишки їжі. Також під час режиму душу дещо зменшується розхід води та енергії, якщо використовується гаряча вода.

FRANKE CLEAR WATER
Інноваційна система фільтрації **Franke Clear Water** забезпечує постійний та легкий доступ до свіжої фільтрованої питної води. Високотехнологічний картридж з керамічним фільтром розроблений швейцарською компанією, що професійно займається системами очистки води. Він видаляє з води осад, іржу, важкі метали, органічні з'єднання, бактерії та інші речовини, що забруднюють воду. Також цей картридж значно покращує смакові властивості води. В склад фільтруючих елементів картриджу включені інгібітори хрому, міді, цинку, нікелю та інших металів, а також більшості бактерій, що можуть бути у воді.

Новий картридж діаметром 28 мм перетворює звичайний змішувач у більш економний. Цей картридж поєднує в собі елегантність та компактність 25 мм картриджу та міцність та надійність 35 мм. Крім того даний картридж дозволяє економити воду та газ чи електроенергію, якщо використовується гаряча вода, завдяки додатковому проміжному положенню відкривання. Якщо немає необхідності у високому напорі води перемістіть важіль ручки лише наполовину і витрати води зменшаться вдвічі. Це положення можна з легкістю відчути, відкриваючи та закриваючи важіль.

Крім того даний картридж дозволяє обрати найоптимальніше для Вас співвідношення гарячої та холодної води. Достатньо перемістити жовтий фланець вправо чи вліво і вода стане змішуватись по-новому. Так, як це потрібно саме Вам.

Завдяки компактному розміру цей фільтр можна встановити в шафу під кухонною мийкою. Система оснащена лічильником, котрий нагадає про необхідність заміни.

Система фільтрації Franke Clear Water позбавляє необхідності купляти бутильовану питну воду і слідкувати за її наявністю. Система практично не потребує жодних втручань зі сторони обслуговуючого персоналу. Заміну картриджу можна провести самостійно без спеціальних інструментів при наявності певних технічних навичок.

Якість та безпека

За створенням змішувача стоїть тривала та кропітка праця багатьох людей. Ці люди – митці та професіонали. Вони випускники найкращих ВУЗів світу. Вони здобували досвід на найбільших виробничих потужностях світу.

Все починається з вибору. Вибору сировини, перевірки її якості та безпечності для споживачів та навколишнього світу. Для виготовлення кухонних змішувачів FRANKE використовує лише найчистішу латунь, що відповідає найсуворішим європейським та світовим стандартам.

Ми поставили задачу своїм постачальникам, аби вони давали нам латунь із вмістом свинцю, що прямує до нуля. Абсолютного нуля досягнути практично неможливо, але вміст менше 0,1% – це досягнення. На відміну від дешевих змішувачів маловідомих виробників, в котрих вміст свинцю в латуні може досягати до 30%. Часто це збільшує вагу виробу і споживачу це показують як якість.

Змішувачі FRANKE проходять контроль якості відповідно до стандарту ISO 9001

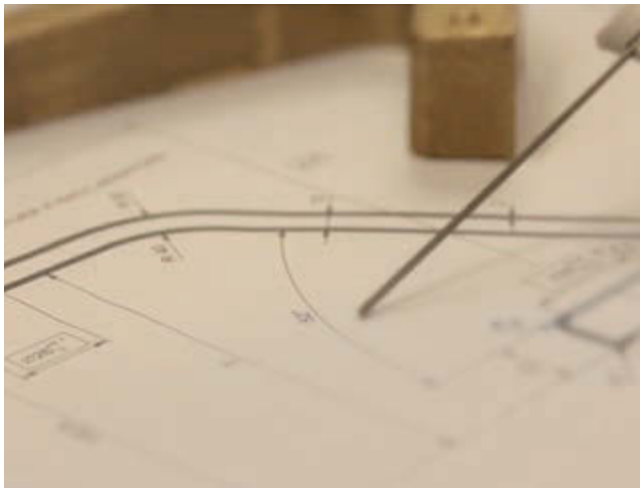

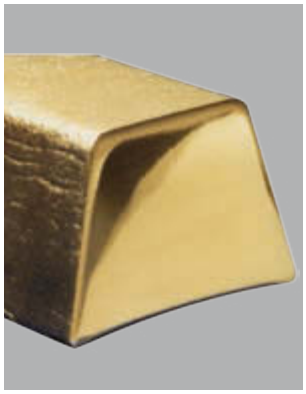

ЛАТУНЬ
Змішувачі FRANKE характеризуються використанням першокласної сировини. Латунний сплав, що використовується для лиття, ковки та механічних операцій, відповідає встановленим міжнародним нормам , що застосовуються для питної води в домашніх умовах та закладах громадського харчування.

НЕРЖАВІЮЧА СТАЛЬ
Найбільш ексклюзивні змішувачі FRANKE виконані з нержавіючої сталі. Ми використовуємо лише сталь INOX AISI 304L, котра є такою, що найбільш підходить для питної води. Окрім практичних якостей такі змішувачі мають надзвичайно привабливий зовнішній вигляд та практично безмежний ресурс.

ГНУЧКІ З'ЄДНАННЯ
Гнучкі шланги, що використовує FRANKE, є абсолютно безпечними відповідно до міжнародних норм застосування матеріалів, що контактують з питною водою.. Полімери та метали, що використовуються для їх виготовлення, не руйнуються від води та не псуються від тиску чи температури.

ХРОМУВАННЯ ТА ФАРБУВАННЯ
Якість поверхні є надзвичайно важливою. Для того, аби гарантувати тривалий термін служби, ми використовуємо найновіші технології гальванізації та лакування. Фарбування відбувається з використанням епоксидних нетоксичних порошкових фарб, котрі мають чудову стійкість до витирання, подряпин, агресивних миючих засобів та УФ променів.

Короткий огляд змішувачів FRANKE

Babil Semi-Pro стор. 108

Ambient Semi-Pro стор. 108

Centinox стор. 109

Fox Pro стор. 110

Напівпрофесійні змішувачі

Joy Coctail стор. 110

Manhattan стор. 110

Quantum Three стор. 112

Planar Angolo Doc стор. 109

Напівпрофесійні змішувачі

Active Plus Doc стор. 120

Sinos Doc стор. 111

Neptune стор. 117

Meos стор. 116

Змішувачі з витяжним виливом

Active Neo Doc стор. 119

Ambient стор. 118

Fluence стор. 113

Matrix Doccia стор. 116

Змішувачі з витяжним виливом

Grammy стор. 115

Logic Pull Out стор. 116

Prince 740 стор. 122

Planar Angolo стор. 109

Змішувачі з витяжним виливом

Sinos стор. 111

Quantum стор. 112

Neptune стор. 117

Grammy стор. 115

Змішувачі зі сталим виливом

Fluence стор. 113

Fox стор. 117

Matrix стор. 116

Joy Alto стор. 119

Змішувачі зі сталим виливом

Active Neo стор. 119

Platino стор. 122

D-Flux стор. 114

Liberty стор. 123

Змішувачі зі сталим виливом

Ambient стор. 118

Pola стор. 124

Elegance стор. 118

Vega стор. 124

Змішувачі зі сталим виливом

Tugela стор. 123

Narew 35 стор. 123

Princess 750 стор. 122

Ambra стор. 121

Змішувачі зі сталим виливом

Active Plus стор. 120

Galileo стор. 120

Old England стор. 121

Old England Bicomand стор. 121

Змішувачі зі сталим виливом

Atmosfera стор. 125

Byblos стор. 125

Neptune Clear Water стор. 125

+ фільтрована вода

Змішувачі

Артикул

BABIL SEMI-PRO

NEW

- Напівпрофесійна модель
- Змішувач з одним важелем та гнучким шлангом
- Кут оберту 360°
- Гнучкі шланги для підключення довжиною 550 мм
- Діаметр монтажного отвору Ø 35 мм
- Керамічний картридж Ø 25 мм

115.0266.030
хром

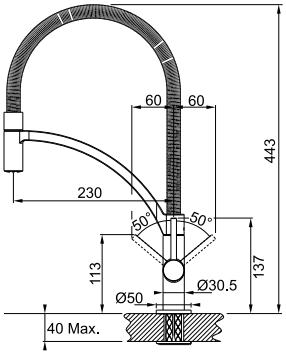

AMBIENT SEMI-PRO

NEW

- Напівпрофесійна модель
- Змішувач з одним важелем та гнучким шлангом
- Кут оберту 360°
- Гнучкі шланги для підключення довжиною 390 мм
- Діаметр монтажного отвору Ø 35 мм
- Керамічний картридж Ø 28 мм

115.0265.997
хром

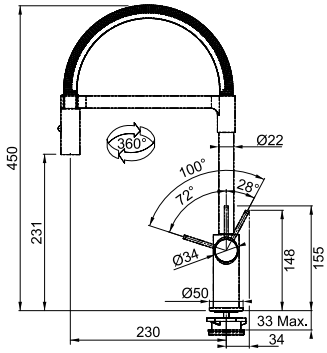

Артикул

CENTINOX

- Змішувач з одним важелем та гнучким шлангом
- Кут оберту 360°
- Гнучкі шланги для підключення довжиною 370 мм
- Діаметр монтажного отвору Ø 35 мм
- Керамічний картридж Ø 35 мм

115.0177.709
нержавіюча сталь

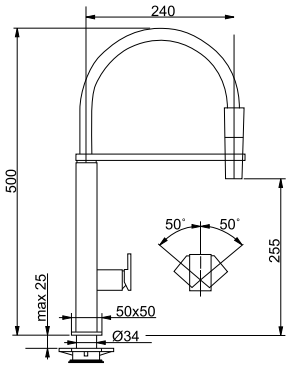

PLANAR ANGOLO

- Змішувач з одним важелем
- Кут оберту 360°
- Гнучкі шланги для підключення довжиною 450 мм
- Діаметр монтажного отвору Ø 35 мм
- Керамічний картридж Ø 35 мм

115.0055.130
хром

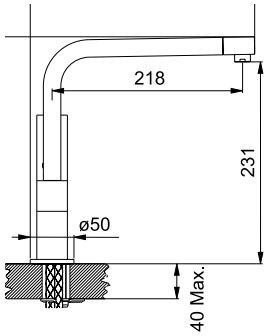

PLANAR ANGOLO DOC

- Змішувач з одним важелем та виносним шлангом
- Кут оберту 160°
- Гнучкі шланги для підключення довжиною 450 мм
- Діаметр монтажного отвору Ø 35 мм
- Керамічний картридж Ø 35 мм
- Армований виносний гнучкий шланг довжиною 120 см

115.0016.322
хром

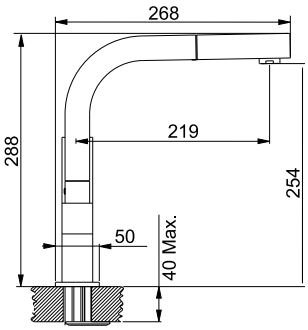

Змішувачі

Артикул

FOX PRO

- Змішувач з одним важелем та гнучким шлангом
- Кут оберту 360°
- Гнучкі шланги для підключення довжиною 350 мм
- Діаметр монтажного отвору Ø 35 мм
- Керамічний картридж Ø 25 мм

115.0250.141
хром

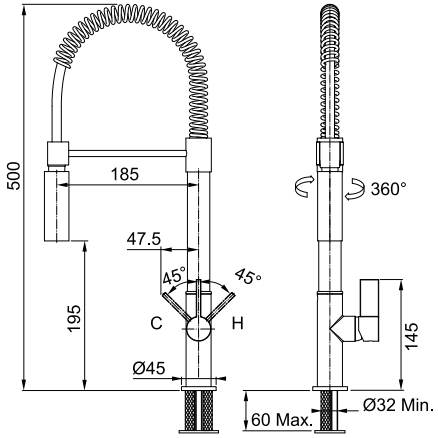

JOY COCTAIL

- Змішувач з одним важелем та гнучким шлангом
- Кут оберту 360°
- Гнучкі шланги для підключення довжиною 350 мм
- Діаметр монтажного отвору Ø 35 мм
- Керамічний картридж Ø 35 мм

115.0029.591
хром

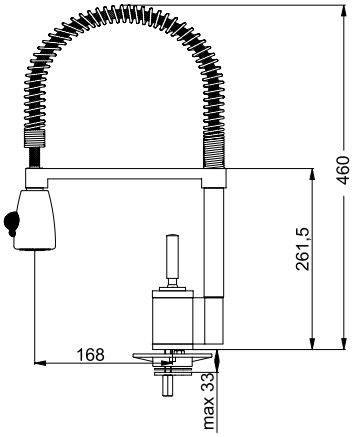

MANHATTAN

- Змішувач з одним важелем та гнучким шлангом
- Кут оберту 360°
- Гнучкі шланги для підключення довжиною 350 мм
- Діаметр монтажного отвору Ø 35 мм
- Керамічний картридж Ø 28 мм

115.0196.550
хром

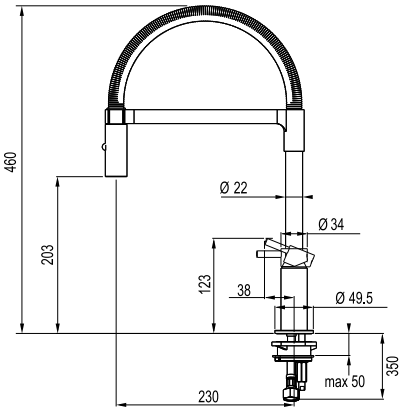

Артикул

SINOS DOC

115.0260.562
хром

- Змішувач з одним важелем та виносним шлангом
- Кут оберту 360°
- Гнучкі шланги для підключення довжиною 500 мм
- Діаметр монтажного отвору Ø 35 мм
- Керамічний картридж Ø 35 мм
- Армований виносний гнучкий шланг довжиною 120 см

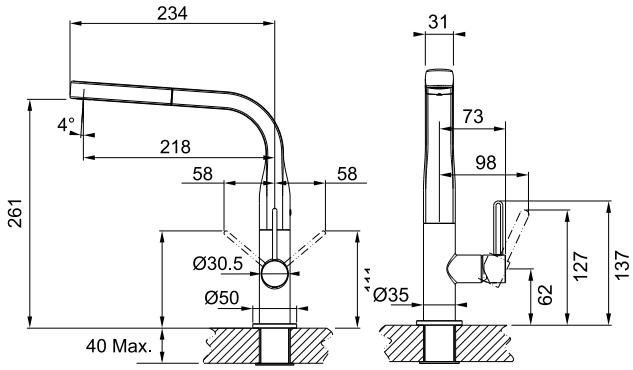

SINOS

115.0260.566
хром

- Змішувач з одним важелем
- Кут оберту 360°
- Гнучкі шланги для підключення довжиною 500 мм
- Діаметр монтажного отвору Ø 35 мм
- Керамічний картридж Ø 35 мм

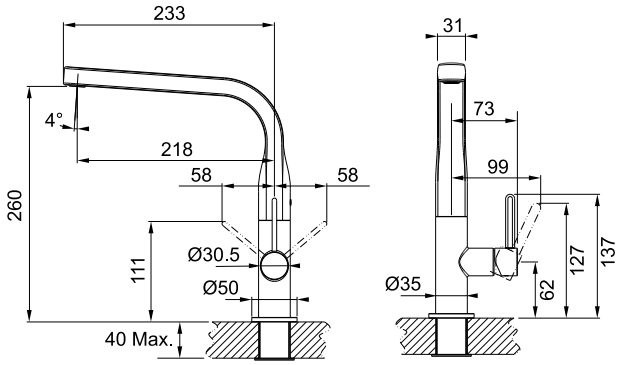

Змішувачі

Артикул

QUANTUM

- Змішувач з одним важелем
- Кут оберту 360°
- Гнучкі шланги для підключення довжиною 550 мм
- Діаметр монтажного отвору Ø 35 мм
- Керамічний картридж Ø 35 мм

115.0177.694
хром

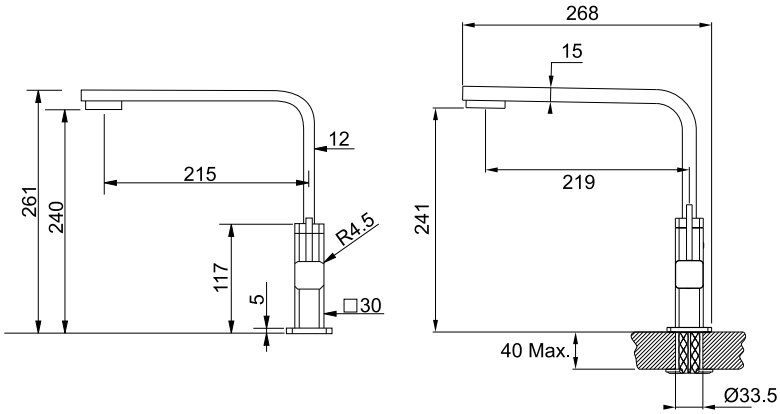

QUANTUM THREE

Для монтажу під вікно

- Змішувач з одним важелем та виносним шлангом збоку
- Кут оберту 360°
- Гнучкі шланги для підключення довжиною 550 мм
- Діаметр монтажного отвору Ø 35 мм
- Керамічний картридж Ø 35 мм
- Армований виносний гнучкий шланг та важіль збоку на панелі

115.0177.688
хром

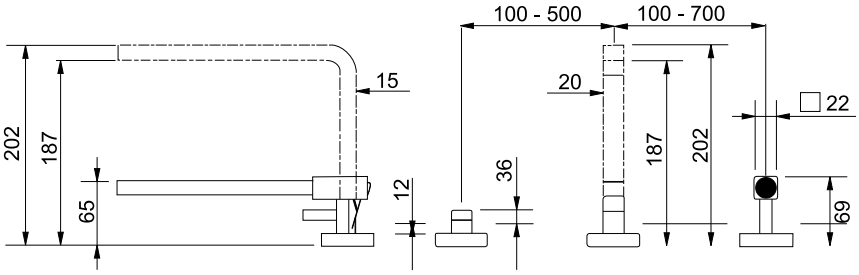

Артикул

FLUENCE

NEW

- Змішувач з одним важелем
- Кут оберту 170°
- Гнучкі шланги для підключення довжиною 450 мм
- Діаметр монтажного отвору Ø 35 мм
- Керамічний картридж Ø 25 мм

115.0352.508
хром

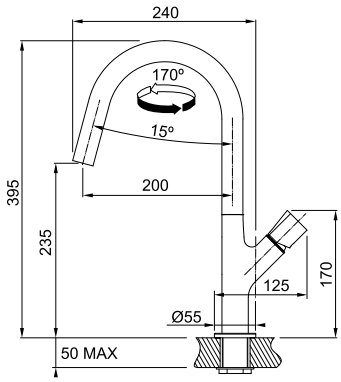

FLUENCE

NEW

- Змішувач з одним важелем та виносним шлангом
- Кут оберту 170°
- Гнучкі шланги для підключення довжиною 450 мм
- Діаметр монтажного отвору Ø 35 мм
- Керамічний картридж Ø 25 мм

115.0352.510
хром

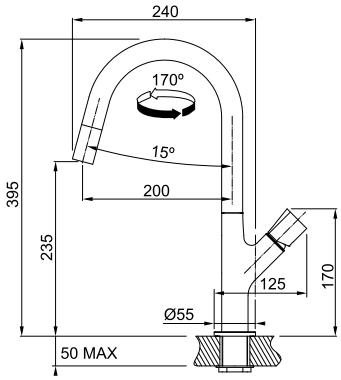

Змішувачі

	Артикул
D-FLUX	
	115.0255.604 хром
	115.0255.605 чорна скляна вставка
	115.0255.606 біла скляна вставка

NEW

- Змішувач з одним важелем
- Кут оберту 120°
- Гнучкі шланги для підключення довжиною 450 мм
- Діаметр монтажного отвору Ø 35 мм
- Керамічний картридж Ø 25 мм

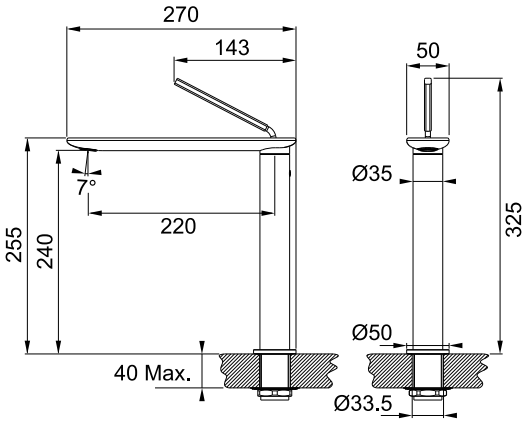

Артикул

GRAMMY

NEW

- Змішувач з одним важелем
- Кут оберту 360°
- Гнучкі шланги для підключення довжиною 350 мм
- Діаметр монтажного отвору Ø 35 мм
- Керамічний картридж Ø 25 мм

115.0278.289
хром

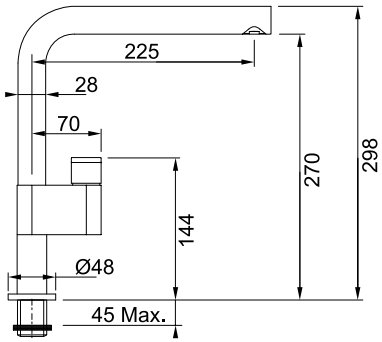

GRAMMY

NEW

- Змішувач з одним важелем та виносним шлангом
- Кут оберту 360°
- Гнучкі шланги для підключення довжиною 350 мм
- Діаметр монтажного отвору Ø 35 мм
- Керамічний картридж Ø 25 мм

115.0295.225
нержавіюча сталь

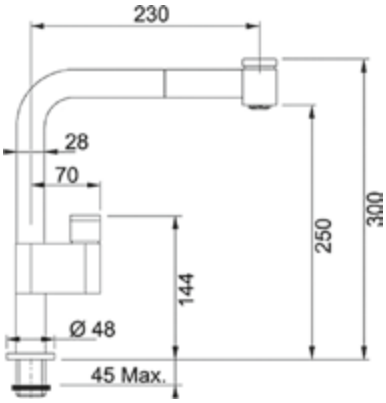

Змішувачі

Артикул

LOGIK PULL OUT

NEW

115.0081.528
хром

- Змішувач з одним важелем та виносним шлангом
- Кут оберту 170°
- Гнучкі шланги для підключення довжиною 500 мм
- Діаметр монтажного отвору Ø 35 мм
- Керамічний картридж Ø 35 мм
- Армований виносний гнучкий шланг довжиною 175 см

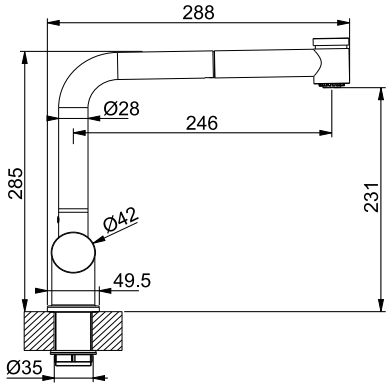

MEOS

NEW

115.0356.121
хром

- Змішувач з одним важелем та виносним шлангом
- Кут оберту 170°
- Гнучкі шланги для підключення довжиною 350 мм
- Діаметр монтажного отвору Ø 35 мм
- Керамічний картридж Ø 35 мм

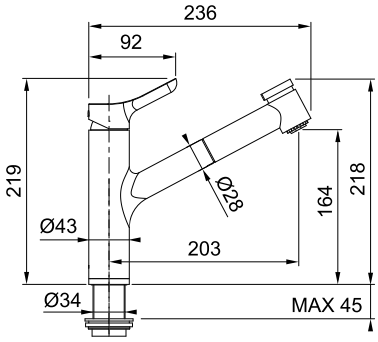

MATRIX

115.0029.625
хром

- Гнучкі шланги для підключення довжиною 350 мм
- Діаметр монтажного отвору Ø 35 мм
- Керамічний картридж Ø 35 мм

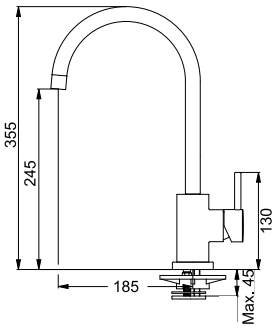

- Змішувач з одним важелем
- Кут оберту 360°

MATRIX DOCCIA

115.0029.626
хром

- Гнучкі шланги для підключення довжиною 350 мм
- Діаметр монтажного отвору Ø 35 мм
- Керамічний картридж Ø 35 мм
- Армований виносний гнучкий шланг довжиною 120 см

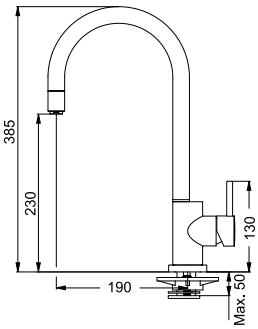

- Змішувач з одним важелем та виносним шлангом
- Кут оберту 120°

Артикул

NEPTUNE

- Змішувач з одним важелем та виносним шлангом
- Кут оберту 360°
- Гнучкі шланги для підключення довжиною 500 мм
- Діаметр монтажного отвору Ø 35 мм
- Керамічний картридж Ø 35 мм
- Армований виносний гнучкий шланг довжиною 120 см

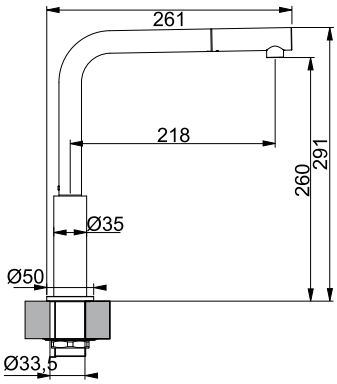

115.0150.242
хром

115.0150.243
хром / чорний

115.0150.244
хром / білий

NEPTUNE

- Змішувач з одним важелем
- Кут оберту 360°
- Гнучкі шланги для підключення довжиною 500 мм
- Діаметр монтажного отвору Ø 35 мм
- Керамічний картридж Ø 35 мм

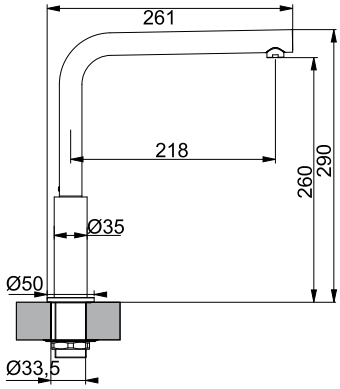

115.0150.238
хром

115.0150.197
хром / чорний

115.0150.241
хром / білий

FOX

- Змішувач з одним важелем
- Кут оберту 360°
- Гнучкі шланги для підключення довжиною 350 мм
- Діаметр монтажного отвору Ø 35 мм
- Керамічний картридж Ø 35 мм

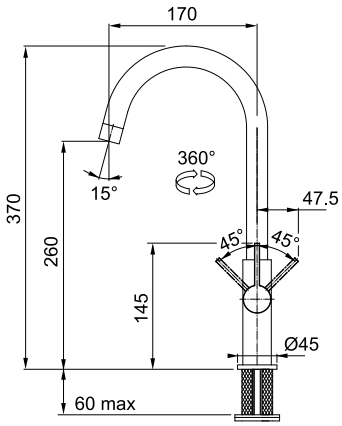

115.0250.143
хром

Змішувачі

Артикул

AMBIENT

- Змішувач з одним важелем та виносним шлангом
- Кут оберту 180°
- Гнучкі шланги для підключення довжиною 390 мм
- Діаметр монтажного отвору Ø 35 мм
- Керамічний картридж Ø 28 мм

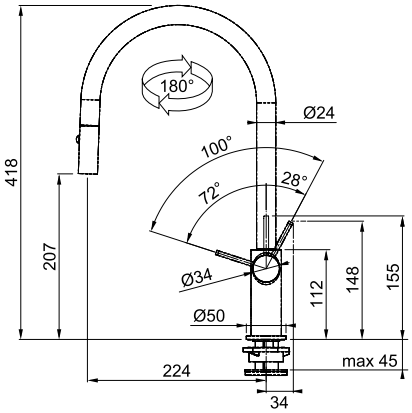

- 115.0265.999 хром
- 115.0289.511 онікс
- 115.0289.518 графіт
- 115.0289.513 шоколад
- 115.0289.532 мигдаль
- 115.0289.517 бежевий
- 115.0274.629 сахара
- 115.0289.520 ваніль
- 115.0289.514 білий

AMBIENT

NEW

- Змішувач з одним важелем
- Кут оберту 360°
- Гнучкі шланги для підключення довжиною 390 мм
- Діаметр монтажного отвору Ø 35 мм
- Керамічний картридж Ø 28 мм

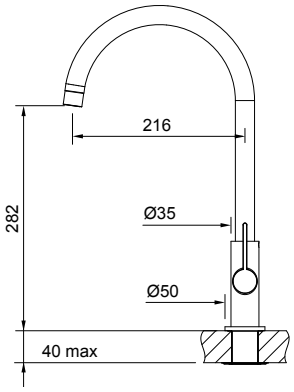

- 115.0296.782 онікс
- 115.0296.781 графіт
- 115.0296.784 шоколад
- 115.0314.328 мигдаль
- 115.0296.778 бежевий
- 115.0296.775 сахара
- 115.0296.771 ваніль
- 115.0296.779 білий

ELEGANCE

NEW

- Змішувач з одним важелем
- Кут оберту 360°
- Гнучкі шланги для підключення довжиною 390 мм
- Діаметр монтажного отвору Ø 35 мм
- Керамічний картридж Ø 28 мм

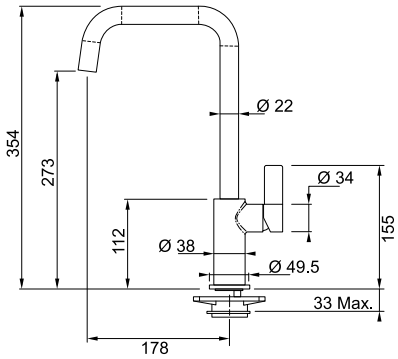

- 115.0266.451 хром
- 115.0296.807 онікс
- 115.0296.806 графіт
- 115.0296.809 шоколад
- 115.0314.330 мигдаль
- 115.0296.803 бежевий
- 115.0296.801 сахара
- 115.0296.787 ваніль
- 115.0296.804 білий

Артикул

ACTIVE NEO

NEW

- Змішувач з одним важелем
- Кут оберту 360°
- Гнучкі шланги для підключення довжиною 480 мм
- Діаметр монтажного отвору Ø 35 мм
- Керамічний картридж Ø 35 мм

115.0373.942
хром

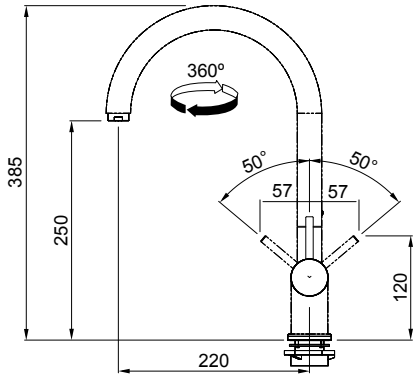

ACTIVE NEO DOC

NEW

- Змішувач з одним важелем та виносним шлангом
- Кут оберту 360°
- Гнучкі шланги для підключення довжиною 450 мм
- Діаметр монтажного отвору Ø 35 мм
- Керамічний картридж Ø 35 мм
- Армований виносний гнучкий шланг довжиною 200 см

115.0373.961
хром

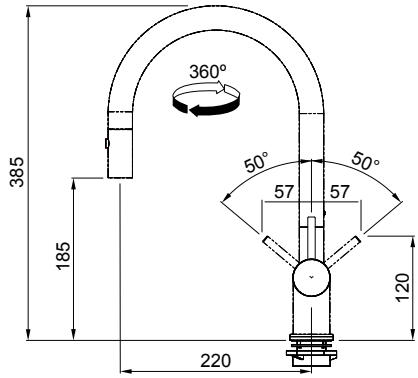

JOY ALTO

- Змішувач з одним важелем
- Кут оберту 360°
- Гнучкі шланги для підключення довжиною 350 мм
- Діаметр монтажного отвору Ø 35 мм
- Керамічний картридж Ø 35 мм

115.0029.592
хром

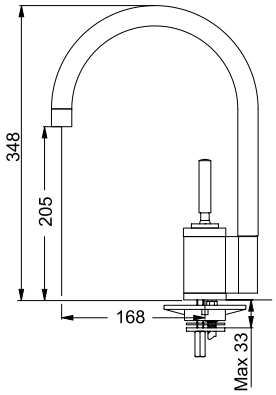

Змішувачі

Артикул

ACTIVE PLUS DOC

NEW

- Змішувач з одним важелем та виносним шлангом
- Кут оберту 360°
- Гнучкі шланги для підключення довжиною 450 мм
- Діаметр монтажного отвору Ø 35 мм
- Керамічний картридж Ø 35 мм
- Армований виносний гнучкий шланг довжиною 170 см

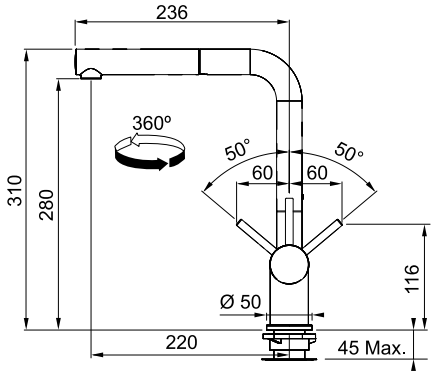

	115.0373.770 хром
	115.0373.901 онікс
	115.0373.890 графіт
	115.0373.887 шоколад
	115.0373.886 шторм
	115.0373.885 мигдаль
	115.0373.884 бежевий
	115.0373.833 сахара
	115.0373.832 ваніль
	115.0373.888 білий

ACTIVE PLUS

NEW

- Змішувач з одним важелем
- Кут оберту 360°
- Гнучкі шланги для підключення довжиною 480 мм
- Діаметр монтажного отвору Ø 35 мм
- Керамічний картридж Ø 35 мм

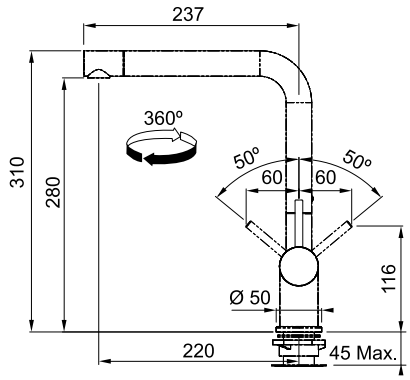

	115.0373.790 хром
	115.0373.821 онікс
	115.0373.820 графіт
	115.0373.816 шоколад
	115.0373.815 шторм
	115.0373.811 мигдаль
	115.0373.809 бежевий
	115.0373.802 сахара
	115.0373.800 ваніль
	115.0373.817 білий

GALILEO

- Змішувач з одним важелем
- Кут оберту 360°
- Гнучкі шланги для підключення довжиною 350 мм
- Діаметр монтажного отвору Ø 35 мм
- Керамічний картридж Ø 28 мм

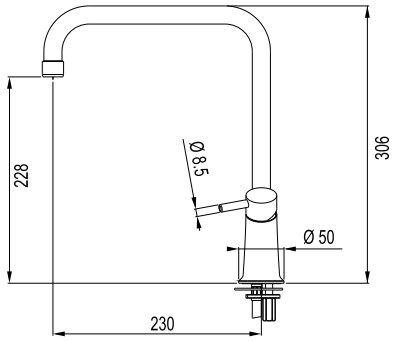

	115.0196.552 хром
	115.0289.842 онікс
	115.0289.847 графіт
	115.0289.843 шоколад
	115.0289.892 мигдаль
	115.0289.846 бежевий
	115.0289.845 сахара
	115.0289.891 ваніль
	115.0289.844 білий

Артикул

OLD ENGLAND

- Змішувач з одним важелем
- Кут оберту 360°
- Гнучкі шланги для підключення довжиною 450 мм
- Діаметр монтажного отвору Ø 35 мм
- Керамічний картридж Ø 35 мм

115.0028.208 мідь
115.0028.205 латунь-оптик
115.0315.597 золото

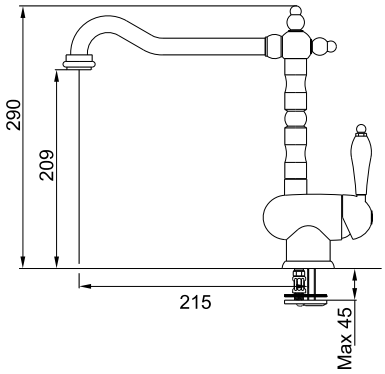

OLD ENGLAND BICOMAND

- Змішувач з двома важелями
- Кут оберту 360°
- Гнучкі шланги для підключення довжиною 450 мм
- Діаметр монтажного отвору Ø 35 мм
- Керамічний картридж Ø 35 мм

115.0028.209 мідь
115.0028.204 латунь-оптик
115.0315.598 золото

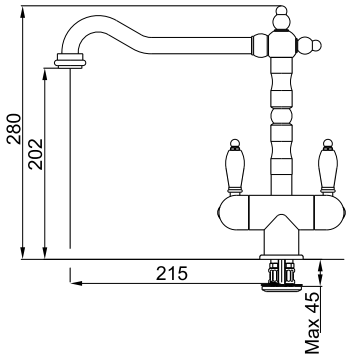

AMBRA

- Змішувач з двома важелями
- Кут оберту 360°
- Гнучкі шланги для підключення довжиною 350 мм
- Діаметр монтажного отвору Ø 35 мм
- Керамічний картридж Ø 35 мм

115.0027.877 хром
115.0027.879 бежевий
115.0028.190 латунь

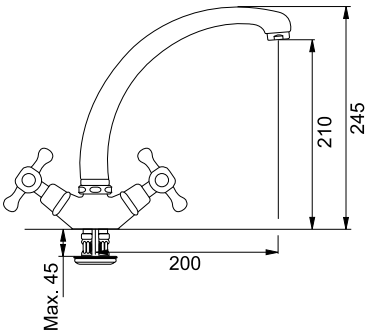

Змішувачі

Артикул

PRINCE 740

- Змішувач з одним важелем та виносним шлангом
- Кут оберту 130°
- Гнучкі шланги для підключення довжиною 350 мм
- Діаметр монтажного отвору Ø 35 мм
- Керамічний картридж Ø 35 мм
- Армований виносний гнучкий шланг довжиною 120 см

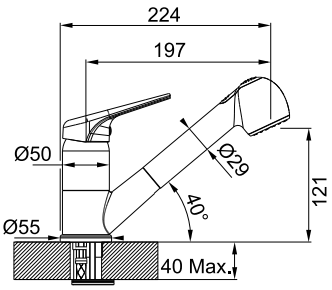

хром	115.0029.709
онікс	115.0184.253
графіт	115.0030.728
шоколад	115.0184.254
шторм	115.0303.598
мигдаль	115.0303.597
бежевий	115.0030.732
сахара	115.0030.726
ваніль	115.0282.403
білий	115.0030.731

PRINCESS 750

- Змішувач з одним важелем
- Кут оберту 360°
- Гнучкі шланги для підключення довжиною 450 мм
- Діаметр монтажного отвору Ø 35 мм
- Керамічний картридж Ø 35 мм

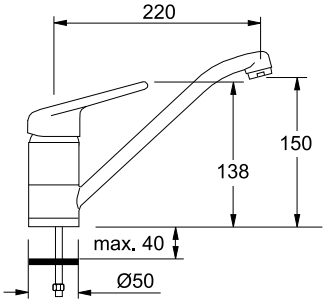

хром	115.0029.710
онікс	115.0184.256
графіт	115.0030.736
шоколад	115.0184.257
шторм	115.0303.600
мигдаль	115.0303.599
бежевий	115.0030.741
сахара	115.0030.740
ваніль	115.0282.404
білий	115.0030.739

PLATINO

- Змішувач з одним важелем
- Кут оберту 360°
- Гнучкі шланги для підключення довжиною 350 мм
- Діаметр монтажного отвору Ø 35 мм
- Керамічний картридж Ø 35 мм

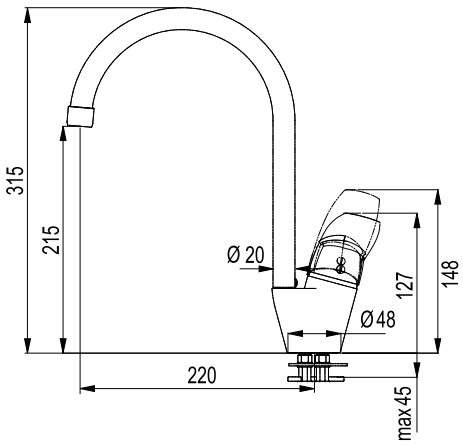

хром	115.0029.586
сатин	115.0029.587
онікс	115.0289.893
графіт	115.0029.589
шоколад	115.0289.894
мигдаль	115.0289.900
бежевий	115.0029.588
сахара	115.0289.897
ваніль	115.0289.898
білий	115.0289.895

Артикул

LIBERTY

- Змішувач з одним важелем
- Кут оберту 360°
- Гнучкі шланги для підключення довжиною 335 мм
- Діаметр монтажного отвору Ø 35 мм
- Керамічний картридж Ø 25 мм

115.0263.750
хром

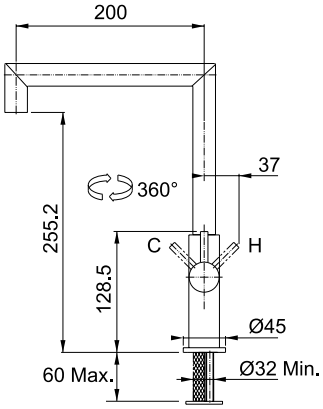

TUGELA

- Змішувач з одним важелем
- Кут оберту 360°
- Гнучкі шланги для підключення довжиною 450 мм
- Діаметр монтажного отвору Ø 35 мм
- Керамічний картридж Ø 35 мм

115.0029.707
хром

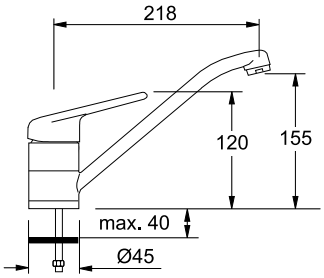

NAREW PLUS

- Змішувач з одним важелем
- Кут оберту 360°
- Гнучкі шланги для підключення довжиною 350 мм
- Діаметр монтажного отвору Ø 35 мм
- Керамічний картридж Ø 35 мм

115.0352.331
хром

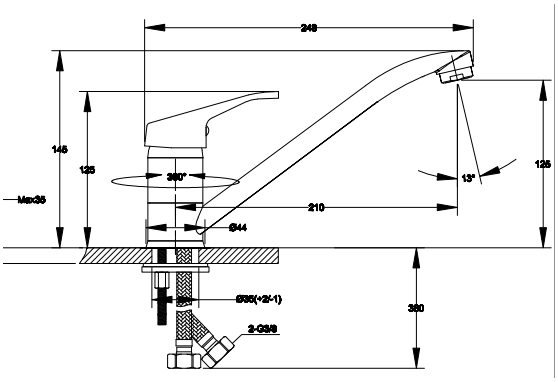

Змішувачі

Артикул

POLA

- Змішувач з одним важелем
- Кут оберту 360°
- Гнучкі шланги для підключення довжиною 300 мм
- Діаметр монтажного отвору Ø 35 мм
- Керамічний картридж Ø 35 мм

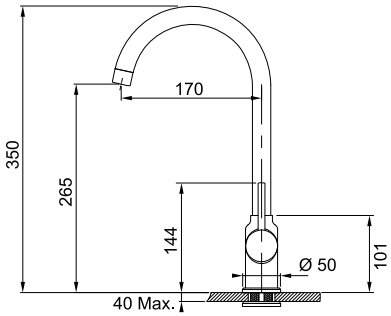

- 115.0298.097 хром
- 115.0298.093 онікс
- 115.0298.094 графіт
- 115.0328.183 шторм
- 115.0328.182 мигдаль
- 115.0298.095 бежевий
- 115.0298.092 сахара
- 115.0328.184 ваніль
- 115.0298.091 білий

VEGA

- Змішувач з одним важелем
- Кут оберту 360°
- Гнучкі шланги для підключення довжиною 300 мм
- Діаметр монтажного отвору Ø 35 мм
- Керамічний картридж 40 мм

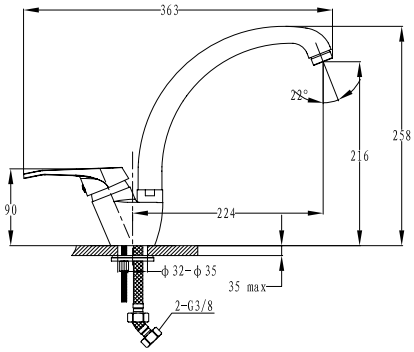

- 115.0275.364 онікс
- 115.0275.365 графіт
- 115.0328.176 шторм
- 115.0328.175 мигдаль
- 115.0275.361 бежевий
- 115.0275.362 сахара
- 115.0328.177 ваніль
- 115.0275.366 білий

ATMOSFERA

- Змішувач з одним важелем
- Кут оберту 360°
- Гнучкі шланги для підключення довжиною 350 мм
- Діаметр монтажного отвору Ø 35 мм
- Керамічний картридж Ø 35 мм

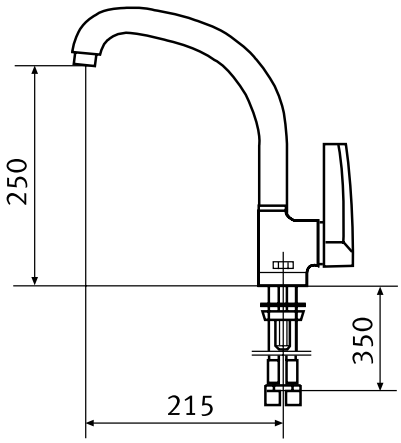

- 115.0027.873 графіт
- 115.0027.870 бежевий
- 115.0154.316 білий

Артикул

BYBLOS

NEW

- Змішувач з двома важелями: лівий для фільтрованої води, правий для холодної та гарячої
- Кут оберту 360°
- Діаметр монтажного отвору Ø35 мм
- Керамічний дисковий картридж
- Можливість підключення фільтру стороннього виробника
- Гнучкі шланги для підключення довжиною 450 мм
- Безшумна робота

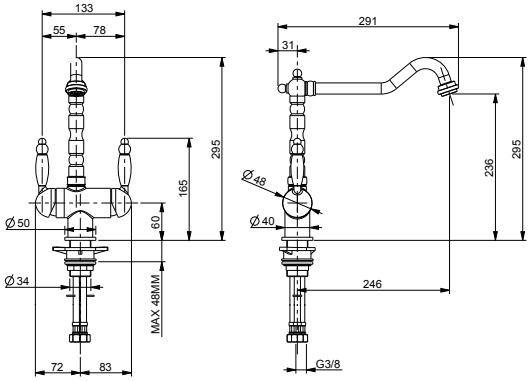

	Артикул
	115.0370.682 хром
	115.0370.684 латунь-оптик
	115.0370.685 золото

Набір для з'єднання з фільтром входить в комплект

NEPTUNE CLEAR WATER

NEW

- Змішувач з двома важелями: лівий для фільтрованої води, правий для холодної та гарячої
- Кут оберту 360°
- Діаметр монтажного отвору Ø35 мм
- Керамічний дисковий картридж 28 мм
- Можливість підключення фільтру стороннього виробника
- Гнучкі шланги для підключення довжиною 450 мм
- Безшумна робота

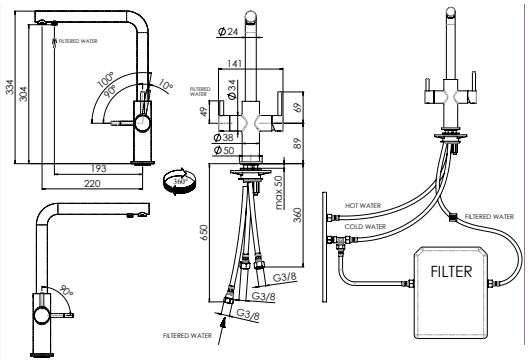

	Артикул
	115.0370.689 хром
	115.0370.694 хром / онікс
	115.0370.696 хром / шоколад
	115.0370.698 хром / мигдаль
	115.0370.708 хром / сахара
	115.0370.709 хром / бежевий
	115.0370.710 хром / ваніль
	115.0370.703 хром / білий

Набір для з'єднання з фільтром входить в комплект

СИСТЕМА ФІЛЬТРАЦІЇ ВОДИ

Комплектація:
- зйомний фільтр
- перехідник
- лічильник часу

133.0284.025

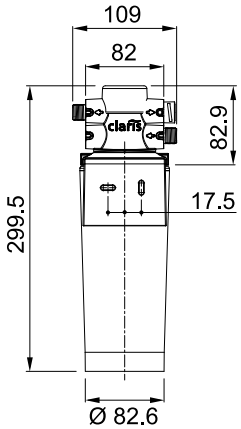

ФІЛЬТР

Змінний картридж.
- покращує смак води
- ресурс – 8 000 літрів
- очищає від:
  - ☐ хлору
  - ☐ часточок >5 μm завдяки вугільній мембрані
  - ☐ важких металів
  - ☐ легких органічних з'єднаннь
- зупиняє розвиток бактерій

133.0284.026

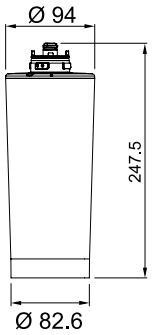

Дозатори

Важко уявити собі сучасну якісну кухню без ретельно продуманих деталей. Досконалий дизайн — це коли всі елементи гармонічно підібрані і розміщені функціонально і зручно. Часто дизайнери витрачають багато днів для створення саме такої кухні, як потрібно клієнту. І така річ, як пластикова банка з миючим засобом на кухонній мийці чи на стільниці, псує всю цілісність ідеї та зовнішній вигляд.

FRANKE пропонує рішення. Дозатор, по-перше, сховає під стільницю ємкість для миючих засобів, по-друге, доповнить функціональність кухонної мийки, по-третє, розширить дизайнерську ідею, оскільки всі наші дозатори ідеально підходять по кольору та стилю до змішувачів. Крім того, дозатори мають ще й суто практичне значення. Вони дозволяють зменшити витрати миючих засобів на половину завдяки ретельно продуманому механізму дозування.

Дозатори FRANKE - це також і зручність в роботі. Його достатньо вмонтувати, для наповнення ємкості не потрібно кожного разу його знімати. Достатньо, потягнувши вгору корпус, вийняти його і просто залити необхідну кількість засобу в ємкість.

ВАРІАНТИ ІНСТАЛЯЦІЇ ДОЗАТОРІВ МИЮЧИХ ЗАСОБІВ

Може бути інстальований у куті мийки (отвір 19 мм)

Може бути інстальований у центрі мийки біля змішувача (отвір 19 мм)

Для встановлення на гранітну поверхню розмір отвору має бути 25 мм

Також може бути встановлений у мийку з виробничім отвором 35 мм

		Артикул
SINOS	500 мл	119.0261.519 хром

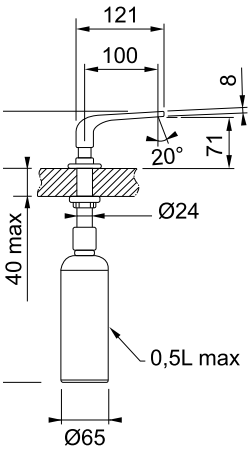

SDR	300 мл	119.0155.993 нерж. сталь
	250 мл	119.0044.833 хром

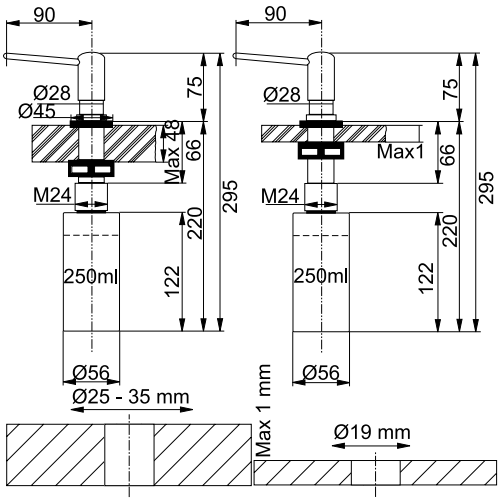
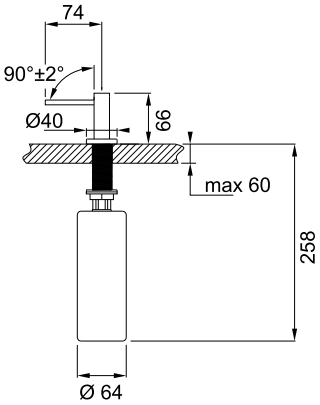
NEPTUNE NEW	500 мл	119.0287.540 хром
	500 мл	119.0287.554 онікс
	500 мл	119.0287.555 графіт
	500 мл	119.0287.558 шоколад
	500 мл	119.0287.556 бежевий
	500 мл	119.0287.552 сахара
	500 мл	119.0287.543 білий