ТМ Deffi
Рушникосушарки
для Вашого дому!

Про компанію

TM Deffi — вітчизняний виробник сучасних водяних і електричних сушарок для рушників і дизайнерських радіаторів із нержавіючої та чорної сталі з можливістю нанесення порошкової фарби в різноманітну палітру кольорів

Ми об'єднуємо досвід кращих фахівців і якісні комплектуючі, передові технології і останні дизайнерські рішення. Розуміючи потреби користувачів, ми розробили лінійку моделей, які гармонійно підходять до будь-якого інтер'єру ванної кімнати.

Наші клієнти – роздрібно торгівельні мережі, гіпермаркети, дизайнери інтер'єру, монтажники.

Ми прагнемо встановити довгострокові ділові відносини з нашими клієнтами і партнерами, тому ми лояльні до Ваших побажань і готові розглянути взаємовигідні умови співпраці!

Нашому досвіду довіряють!

- Власне виробництво
- Виконання індивідуальних замовлень
- Широкий модельний ряд
- Контроль якості продукції
- Сертифікована продукція
- Доступна ціна

20 років гарантії на водяні сушарки

5 років гарантії на електричні сушарки

Наш асортимент

Водяні рушникосушарки з нержавіючої сталі

Електричні рушникосушарки з нержавіючої та чорної сталі

Сушки для одягу та взуття

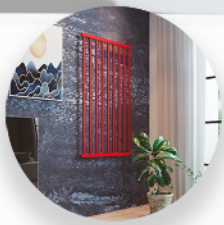

Дизайнерські радіатори

Крани і ТЕНи

Більш детально з нашою продукцією Ви зможете ознайомитись у каталозі. У ньому розміщені сушарки різної цінової категорії, форми та розмірів. Це дозволить Вам підібрати ідеальний варіант до будь-якого інтер'єру в вашій ванній кімнаті.

Ми уважні до кожного клієнта.
Кожен має унікальну можливість створити рушникосушарку за індивідуальним замовленням.

Наші фахівці втілюють Ваші мрії в реальність!

Зміст

Серія Арт – дизайн	5
Atena	6
Avast	7
Lima	8
Forest	9
Gray	10
Lotos	11
Lux Hotel	12
Magnus	13
Nikole	14
Lux	15
Alpha	16
Split	17
Level radiator	18
Серія Класік	19
Оріон	20
Модерн	21
Класік	22
Трапеція	22
Стандарт	23
Юність	23
Готель	24
Каскад	24
Аквамікс	25
Класік еліт	25
Класік N	26
Змійка люкс	26
Лесенка	27
Вілла	27
Британіка	28
Стандарт з полицею	28
Терма	29
Терма плюс	29
Сушка пряма	30
Полиця для взуття	30
Змійка водяна	31
Стандарт з полицею ЧФ	31
Трапеція ЧФ	32
Аквамікс ЧФ	32
Аксесуари	33
ТЕНИ Deffi	34
Крани	35
Термоконтроллер	36
Приховане підключення	37
Терморегулятори	38
Стенд вітрина «Класік»	39

Серія
Арт – дизайн

Atena

Артикул	Ребра	Висота	Ширина
At 70.15.6	6	700	150/500
At 100.15.9	9	1000	150/500

NEW

Avast

АРТ ДИЗАЙН

Термоконтроллер

Доступні кольори

Нержавіюча сталь:

стійки – 30x30x1.5 мм

ребра – 30x10x1.5 мм

АРТИКУЛ	КІЛЬКІСТЬ ребер	ВИСОТА мм	ШИРИНА мм	ПОТУЖНІСТЬ Вт
AV 60.30.6	6	600	300	52
AV 80.30.6	6	800	300	60
AV 80.30.8	8	800	300	65
AV 100.30.8	8	1000	300	70
AV 120.30.12	12	1200	300	85
AV 140.30.12	12	1400	300	90
AV 160.30.16	16	1600	300	100
AV 80.45.8	8	800	450	115
AV 120.45.12	12	1200	450	122
AV 60.50.6	6	600	500	62
AV 80.50.6	6	800	500	70
AV 80.50.8	8	800	500	75
AV 100.50.8	8	1000	500	80
AV 120.50.12	12	1200	500	95
AV 140.50.12	12	1400	500	100
AV 160.50.16	16	1600	500	110
AV 100.60.8	8	1000	600	82
AV 120.60.12	12	1200	600	100
AV 160.60.16	16	1600	600	120

CE чорна сталь

Lima

АРТ ДИЗАЙН

Термоконтроллер

Доступні кольори

Нержавіюча сталь:

стійки – 30x30x1.5 мм

ребра – 20x1.2 мм

АРТИКУЛ	КІЛЬКІСТЬ ребер	ВИСОТА мм	ШИРИНА мм	ПОТУЖНІСТЬ Вт
L 50.30.8	8	500	300	70
L 80.30.12	12	800	300	150
L 100.30.15	15	1000	300	260
L 130.30.20	20	1300	300	355
L 160.30.25	25	1600	300	460
L 180.30.30	30	1800	300	570
L 50.40.8	8	500	400	85
L 80.40.12	12	800	400	165
L 100.40.15	15	1000	400	280
L 130.40.20	20	1300	400	375
L 160.40.25	25	1600	400	475
L 180.40.30	30	1800	400	580
L 50.50.8	8	500	500	100
L 80.50.12	12	800	500	185
L 100.50.15	15	1000	500	290
L 130.50.20	20	1300	500	385
L 160.50.25	25	1600	500	490
L 180.50.30	30	1800	500	600
L 50.60.8	8	500	600	115
L 80.60.12	12	800	600	200
L 100.60.15	15	1000	600	305
L 130.60.20	20	1300	600	400
L 160.60.25	25	1600	600	510
L 180.60.30	30	1800	600	615

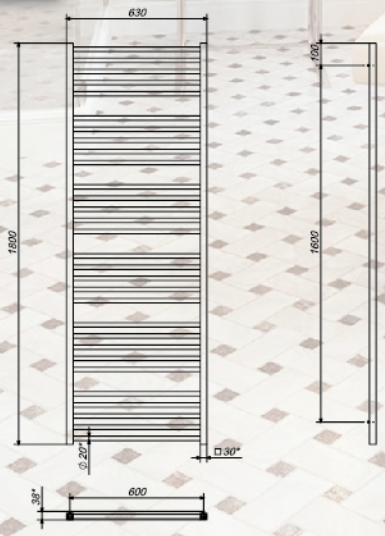

8 нержавіюча сталь CE

Forest

АРТ ДИЗАЙН

Термоконтроллер

Доступні кольори

Нержавіюча сталь:

стійки – 30x30x1.5 мм

ребра – 20x20x1.5 мм

АРТИКУЛ	КІЛЬКІСТЬ ребер	ВИСОТА мм	ШИРИНА мм	ПОТУЖНІСТЬ Вт
F 60.20.6	6	600	200	70
F 80.20.8	8	800	200	85
F 100.20.10	10	1000	200	100
F 120.20.12	12	1200	200	130
F 140.20.13	13	1400	200	170
F 160.20.16	16	1600	200	200
F 50.30.5	5	500	300	85
F 80.30.8	8	800	300	100
F 100.30.10	10	1000	300	130
F 120.30.12	12	1200	300	170
F 140.30.13	13	1400	300	200
F 160.30.16	16	1600	300	250
F 50.40.5	5	500	400	100
F 80.40.8	8	800	400	130
F 100.40.10	10	1000	400	190
F 120.40.12	12	1200	400	210
F 140.40.13	13	1400	400	260
F 160.40.16	16	1600	400	300
F 50.50.5	5	500	500	120
F 80.50.8	8	800	500	165
F 100.50.10	10	1000	500	210
F 120.50.12	12	1200	500	290
F 140.50.13	13	1400	500	300
F 160.50.16	16	1600	500	340
F 80.60.8	8	800	600	150
F 100.60.10	10	1000	600	200
F 120.60.12	12	1200	600	240
F 140.60.13	13	1400	600	320
F 160.60.16	16	1600	600	370

CE нержавіюча сталь

Gray

АРТ ДИЗАЙН

Терморегулятор

Доступні кольори

Нержавіюча сталь:
стійки – 30x1.5 мм
ребра – 25x1.5 мм

АРТИКУЛ	КІЛЬКІСТЬ ребер	ВИСОТА мм	ШИРИНА мм	ПОТУЖНІСТЬ Вт
G 50.6(50).4	4	500	60/500	190
G 100.6(50).8	8	1000	60/500	290
G 145.6(50).10	10	1450	60/500	385
G 50.6(60).4	4	500	60/600	210
G 100.6(60).8	8	1000	60/600	340
G 145.6(60).10	10	1450	60/600	450

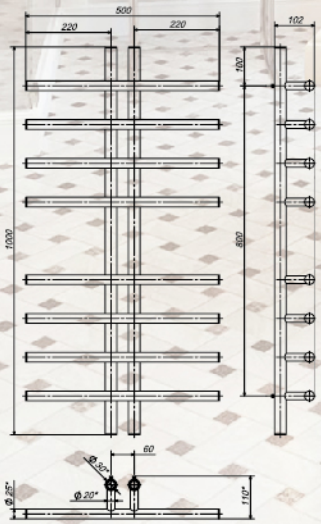

Lotos

АРТ ДИЗАЙН

Доступні кольори

Нержавіюча сталь:

стійки – 30x30x1.5 мм

ребра – 30x10x1.5 мм

АРТИКУЛ	КІЛЬКІСТЬ ребер	ВИСОТА мм	ШИРИНА мм
ЛПт 50.50.4	4	500	500
ЛПт 60.50.5	5	600	500
ЛПт 80.50.7	7	800	500
ЛПт 100.50.8	8	1000	500
ЛПт 120.50.10	10	1200	500

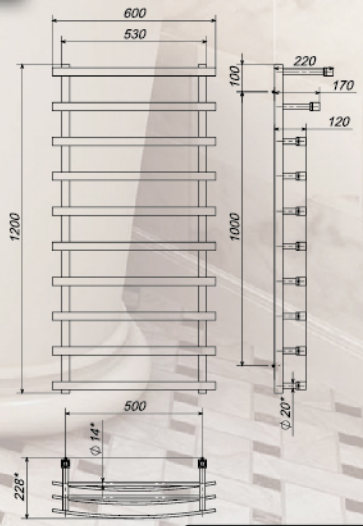

Lux Hotel

АРТ ДИЗАЙН

Термоконтроллер

Доступні кольори

Нержавіюча сталь:

стійки – 30x30x1.5 мм

ребра – 20x1.2 мм

АРТИКУЛ	КІЛЬКІСТЬ ребер	ВИСОТА мм	ШИРИНА мм	ПОТУЖНІСТЬ Вт
ЛО 60.40.5	5	600	400	60
ЛО 80.40.7	7	800	400	90
ЛО 100.40.9	9	1000	400	150
ЛО 120.40.11	11	1200	400	210
ЛО 140.40.13	13	1400	400	290
ЛО 160.40.15	15	1600	400	370
ЛО 60.50.5	5	600	500	70
ЛО 80.50.7	7	800	500	100
ЛО 100.50.9	9	1000	500	170
ЛО 120.50.11	11	1200	500	220
ЛО 140.50.13	13	1400	500	300
ЛО 160.50.15	15	1600	500	385
ЛО 60.60.5	5	600	600	80
ЛО 80.60.7	7	800	600	110
ЛО 100.60.9	9	1000	600	170
ЛО 120.60.11	11	1200	600	230
ЛО 140.60.13	13	1400	600	300
ЛО 160.60.15	15	1600	600	400
ЛО 150.70.14	14	1500	700	360

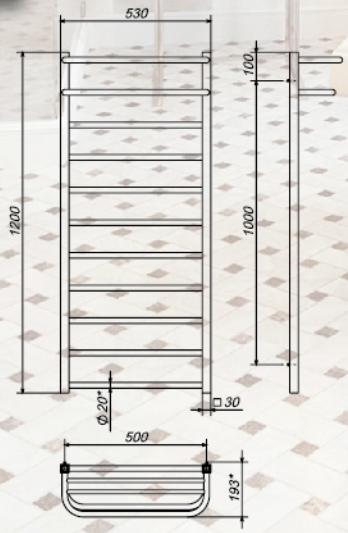

Magnus

АРТ ДИЗАЙН

Термоконтроллер

Доступні кольори

Нержавіюча сталь:
стійки – 30x30x1.5 мм
ребра – 30x10x1.5 мм

АРТИКУЛ	КІЛЬКІСТЬ ребер	ВИСОТА мм	ШИРИНА мм	ПОТУЖНІСТЬ Вт
M 60.20.8	8	600	200	100
M 80.20.12	12	800	200	190
M 100.20.12	12	1000	200	240
M 120.20.12	12	1200	200	320
M 160.20.16	16	1600	200	400
M 60.30.8	8	600	300	120
M 80.30.12	12	800	300	220
M 100.30.12	12	1000	300	270
M 120.30.12	12	1200	300	350
M 160.30.16	16	1600	300	420
M 60.40.8	8	600	400	120
M 80.40.12	12	800	400	195
M 100.40.12	12	1000	400	280
M 120.40.12	12	1200	400	360
M 160.40.16	16	1600	400	450
M 60.50.8	8	600	500	130
M 80.50.12	12	800	500	235
M 100.50.12	12	1000	500	310
M 120.50.12	12	1200	500	390
M 160.50.16	16	1600	500	500
M 60.60.8	8	600	600	150
M 80.60.12	12	800	600	300
M 100.60.12	12	1000	600	390
M 120.60.12	12	1200	600	460
M 160.60.16	16	1600	600	550

Nicole

АРТ ДИЗАЙН

Термоконтроллер

Доступні кольори

Нержавіюча сталь:

стійки – 30x30x1.5 мм

ребра – 30x10x1.5 мм

АРТИКУЛ	КІЛЬКІСТЬ ребер	ВИСОТА мм	ШИРИНА мм	ПОТУЖНІСТЬ Вт
N 50.30.5	5	500	300	80
N 60.30.6	6	600	300	100
N 80.30.8	8	800	300	120
N 100.30.9	9	1000	300	150
N 120.30.11	11	1200	300	180
N 140.30.12	12	1400	300	230
N 160.30.14	14	1600	300	275
N 50.40.5	5	500	400	100
N 60.40.6	6	600	400	130
N 80.40.8	8	800	400	150
N 100.40.9	9	1000	400	175
N 120.40.11	11	1200	400	200
N 140.40.12	12	1400	400	250
N 160.40.14	14	1600	400	300
N 50.50.5	5	500	500	120
N 60.50.6	6	600	500	140
N 80.50.8	8	800	500	175
N 100.50.9	9	1000	500	200
N 120.50.11	11	1200	500	230
N 140.50.12	12	1400	500	270
N 160.50.14	14	1600	500	320

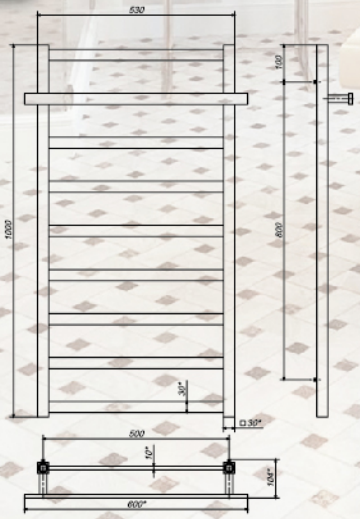

Lux АРТ ДИЗАЙН

Термоконтроллер

Доступні кольори

Нержавіюча сталь:

стійки – 30x30x1.5 мм
ребра – 20x1.5 мм

АРТИКУЛ	КІЛЬКІСТЬ ребер	ВИСОТА мм	ШИРИНА мм	ПОТУЖНІСТЬ Вт
ЛС 80.40.9	9	800	400	200
ЛС 110.40.12	12	1100	400	290
ЛС 140.40.15	15	1400	400	350
ЛС 80.50.9	9	800	500	225
ЛС 110.50.12	12	1100	500	305
ЛС 140.50.15	15	1400	500	360
ЛС 80.60.9	9	800	600	250
ЛС 110.60.12	12	1100	600	330
ЛС 140.60.15	15	1400	600	370
ЛС 140.70.15	15	1400	700	390
ЛС 150.70.16	16	1500	700	400

Alpha

АРТ ДИЗАЙН

Термоконтроллер

Доступні кольори

Нержавіюча сталь:

стійки – 30x30x1.5 мм

ребра – 30x10x1.5 мм

АРТИКУЛ	КІЛЬКІСТЬ ребер	ВИСОТА мм	ШИРИНА мм	ПОТУЖНІСТЬ Вт
AL 80.50.7	7	800	500	200
AL 90.50.9	9	900	500	250
AL 100.50.9	9	1000	500	280
AL 120.50.11	11	1200	500	310

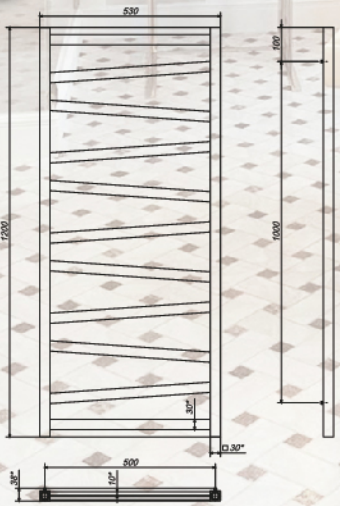

Split

АРТ ДИЗАЙН

Термоконтроллер

Доступні кольори

Нержавіюча сталь:

стійки – 30x30x1.5 мм

ребра – 20x20x1.5 мм

АРТИКУЛ	КІЛЬКІСТЬ ребер	ВИСОТА мм	ШИРИНА мм	ПОТУЖНІСТЬ Вт
SP 100.20.2	2	1000	200	80
SP 100.30.4	4	1000	300	90
SP 120.30.4	4	1200	300	110
SP 140.30.4	4	1400	300	140
SP 160.30.4	4	1600	300	200
SP 160.50.6	6	1600	500	270

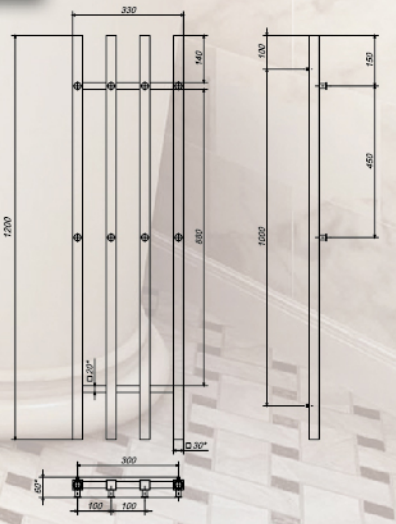

Level radiator

Артикул	К-ть перемичок	Висота	Ширина
LR 40.50.5	5	500	400
LR 40.60.5	5	600	400
LR 40.70.5	5	700	400
LR 40.80.5	5	800	400
LR 40.90.5	5	900	400
LR 40.100.5	5	1000	400
LR 40.120.5	5	1200	400
LR 40.140.5	5	1400	400
LR 40.160.5	5	1600	400
LR 40.180.5	5	1800	400
LR 50.50.7	7	500	500
LR 50.60.7	7	600	500
LR 50.70.7	7	700	500
LR 50.80.7	7	800	500
LR 50.90.7	7	900	500
LR 50.100.7	7	1000	500
LR 50.120.7	7	1200	500
LR 50.140.7	7	1400	500
LR 50.160.7	7	1600	500
LR 50.180.7	7	1800	500
LR 60.50.9	9	500	600
LR 60.60.9	9	600	600
LR 60.70.9	9	700	600
LR 60.80.9	9	800	600
LR 60.90.9	9	900	600
LR 60.100.9	9	1000	600
LR 60.120.9	9	1200	600
LR 60.140.9	9	1400	600
LR 60.160.9	9	1600	600
LR 60.180.9	9	1800	600
LR 70.50.11	11	500	700
LR 70.60.11	11	600	700
LR 70.70.11	11	700	700
LR 70.80.11	11	800	700
LR 70.90.11	11	900	700
LR 70.100.11	11	1000	700
LR 70.120.11	11	1200	700
LR 70.140.11	11	1400	700
LR 70.160.11	11	1600	700
LR 70.180.11	11	1800	700

Серія Класік

Оріон

Артикул	Ребра	Висота	Ширина	Вт
O 80.20.5	5	800	200	60
O 100.20.6	6	1000	200	64
O 120.20.7	7	1200	200	70
O 140.20.8	8	1400	200	75
O 160.20.9	9	1600	200	80
O 80.30.5	5	800	300	62
O 100.30.6	6	1000	300	68
O 120.30.7	7	1200	300	75
O 140.30.8	8	1400	300	80
O 160.30.9	9	1600	300	85
O 80.40.5	5	800	400	65
O 100.40.6	6	1000	400	68
O 120.40.7	7	1200	400	74
O 140.40.8	8	1400	400	83
O 160.40.9	9	1600	400	90
O 80.50.5	5	800	500	70
O 100.50.6	6	1000	500	75
O 120.50.7	7	1200	500	80
O 140.50.8	8	1400	500	85
O 160.50.9	9	1600	500	95

Модерн

Артикул	Ребра	Висота	Ширина	Ширина	Вт
M 80.50x30.7	7	800	500	300	161
M 100.50x30.9	9	1000	500	300	180
M 80.30x50.7	7	800	300	500	161
M 100.30x50.9	9	1000	300	500	180
M 80.60x30.7	7	800	600	300	145
M 100.60x30.9	9	1000	500	300	313
M 80.30x60.7	7	800	300	600	145
M 100.30x60.9	9	1000	300	600	313
M 80.70x30.7	7	800	700	300	313
M 100.70x30.9	9	1000	700	300	285
M 80.30x70.7	7	800	300	700	190
M 100.30x70.9	9	1000	300	700	285
M 80.40x40.7	7	800	400	400	161
M 100.40x40.9	9	1000	400	400	180
M 80.50x50.7	7	800	500	500	190
M 100.50x50.9	9	1000	500	500	285

Класік

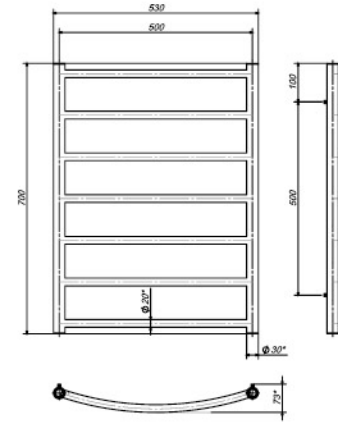

Матеріал	нержавіюча сталь	нержавіюча сталь
Марка сталі	AISI 304	AISI 201
Робочий тиск/напруга	до 15 бар	220 В
Діаметр підключення	G 1/2''	—
Розмір труб	30x1,5 (стійки) 20x1,2 (ребра)	30x1,2 (стійки) 20x1,2 (ребра)
Види підключення	нижнє, діагональне або бічне	ліве або праве

Артикул	Ребра	Висота	Ширина	Вт
ДК 50.40.4	4	500	400	52
ДК 60.40.4	**4**	**600**	**400**	**55**
ДК 50.50.5	5	500	500	60
ДК 60.50.6	**6**	**600**	**500**	**65**
ДК 70.50.7	7	700	500	80
ДК 80.50.7	**7**	**800**	**500**	**90**
ДК 90.50.8	8	900	500	135
ДК 100.50.9	**9**	**1000**	**500**	**165**
ДК 110.50.10	10	1100	500	175
ДК 120.50.11	**11**	**1200**	**500**	**185**

Трапеція

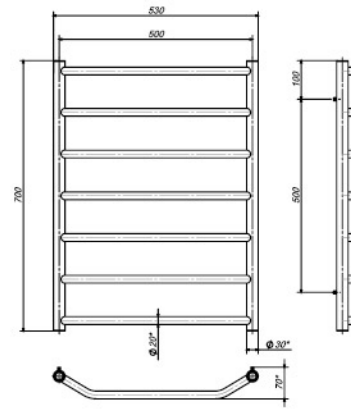

Матеріал	нержавіюча сталь	нержавіюча сталь
Марка сталі	AISI 304	AISI 201
Робочий тиск/напруга	до 15 бар	220 В
Діаметр підключення	G 1/2''	—
Розмір труб	30x1,5 (стійки) 20x1,2 (ребра)	30x1,2 (стійки) 20x1,2 (ребра)
Види підключення	нижнє, діагональне або бічне	ліве або праве

Артикул	Ребра	Висота	Ширина	Вт
Т 50.40.4	4	500	400	55
Т 70.40.5	**5**	**700**	**400**	**75**
Т 50.50.5	5	500	500	70
Т 60.50.6	**6**	**600**	**500**	**75**
Т 70.50.7	7	700	500	100
Т 80.50.7	**7**	**800**	**500**	**105**
Т 90.50.8	8	900	500	135
Т 100.50.9	**9**	**1000**	**500**	**135**
Т 110.50.10	10	1100	500	165
Т 120.50.11	**11**	**1200**	**500**	**175**

Стандарт

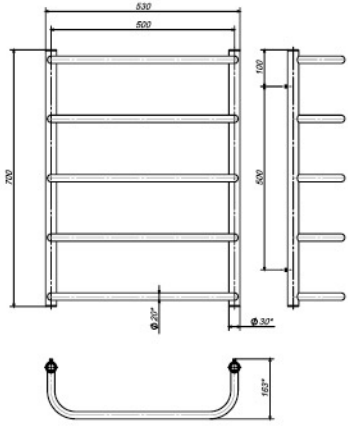

Матеріал	нержавіюча сталь	нержавіюча сталь
Марка сталі	AISI 304	AISI 201
Робочий тиск/напруга	до 15 бар	220 В
Діаметр підключення	G 1/2"	—
Розмір труб	30x1,5 (стійки) 20x1,2 (ребра)	30x1,2 (стійки) 20x1,2 (ребра)
Види підключення	нижнє, діагональне або бічне	ліве або праве

Артикул	Ребра	Висота	Ширина	Вт
CC 60.40.4	4	600	400	80
CC 80.40.6	6	800	400	100
CC 60.50.4	4	600	500	70
CC 70.50.5	5	700	500	80
CC 80.50.6	6	800	500	100
CC 90.50.7	7	900	500	140
CC 100.50.8	8	1000	500	170
CC 110.50.9	9	1100	500	210
CC 120.50.10	10	1200	500	220

Юність

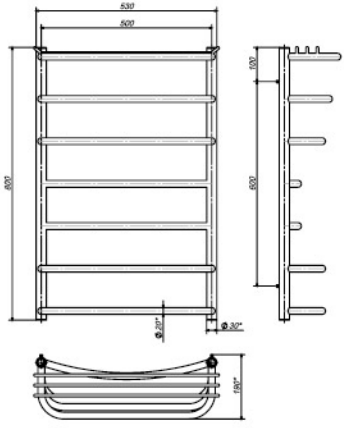

Матеріал	нержавіюча сталь	нержавіюча сталь
Марка сталі	AISI 304	AISI 201
Робочий тиск/напруга	до 15 бар	220 В
Діаметр підключення	G 1/2"	—
Розмір труб	30x1,5 (стійки) 20x1,2 (ребра)	30x1,2 (стійки) 20x1,2 (ребра)
Види підключення	нижнє, діагональне або бічне	ліве або праве

Артикул	Ребра	Висота	Ширина	Вт
Ю 70.40.7	7	700	400	75
Ю 80.40.7	7	800	400	85
Ю 70.50.7	7	700	500	100
Ю 80.50.7	7	800	500	120
Ю 90.50.9	9	900	500	130
Ю 100.50.10	10	1000	500	140
Ю 120.50.12	12	1200	500	180

Готель

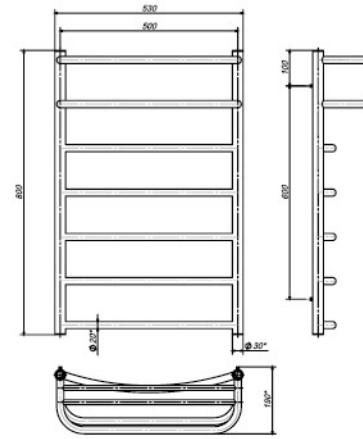

Матеріал	нержавіюча сталь	нержавіюча сталь
Марка сталі	AISI 304	AISI 201
Робочий тиск/напруга	до 15 бар	220 В
Діаметр підключення	G 1/2"	—
Розмір труб	30x1,5 (стійки) 20x1,2 (ребра)	30x1,2 (стійки) 20x1,2 (ребра)
Види підключення	нижнє, діагональне або бічне	ліве або праве

Артикул	Ребра	Висота	Ширина	Вт
ОД 60.40.5	5	600	400	60
ОД 70.40.6	6	700	400	65
ОД 60.50.5	5	600	500	70
ОД 70.50.6	6	700	500	80
ОД 80.50.7	7	800	500	100
ОД 90.50.8	8	900	500	120

Каскад

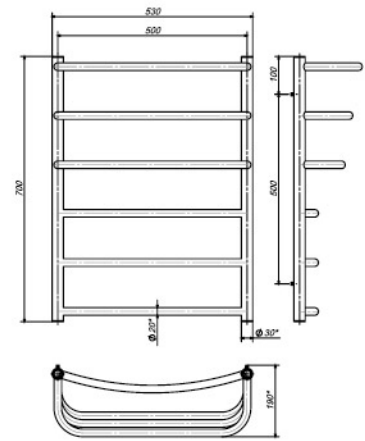

Матеріал	нержавіюча сталь	нержавіюча сталь
Марка сталі	AISI 304	AISI 201
Робочий тиск/напруга	до 15 бар	220 В
Діаметр підключення	G 1/2"	—
Розмір труб	30x1,5 (стійки) 20x1,2 (ребра)	30x1,2 (стійки) 20x1,2 (ребра)
Види підключення	нижнє, діагональне або бічне	ліве або праве

Артикул	Ребра	Висота	Ширина	Вт
КД 60.40.5	5	600	400	85
КД 60.50.5	5	600	500	100
КД 70.50.6	6	700	500	110
КД 90.50.8	8	900	500	120

Аквамікс

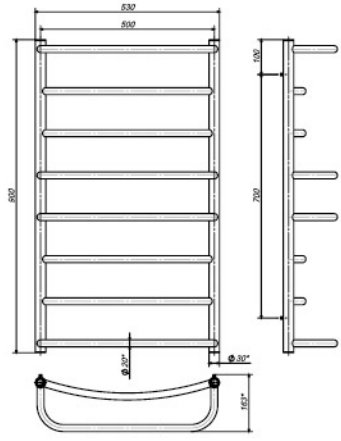

Матеріал	нержавіюча сталь	нержавіюча сталь
Марка сталі	AISI 304	AISI 201
Робочий тиск/напруга	до 15 бар	220 В
Діаметр підключення	G 1/2"	—
Розмір труб	30x1,5 (стійки) 20x1,2 (ребра)	30x1,2 (стійки) 20x1,2 (ребра)
Види підключення	нижнє, діагональне або бічне	ліве або праве

Артикул	Ребра	Висота	Ширина	Вт
AM 50.40.5	5	500	400	75
AM 70.40.6	6	700	400	85
AM 50.50.5	5	500	500	105
AM 60.50.6	6	600	500	75
AM 70.50.6	6	700	500	115
AM 80.50.7	7	800	500	100
AM 90.50.8	8	900	500	125

Класік еліт

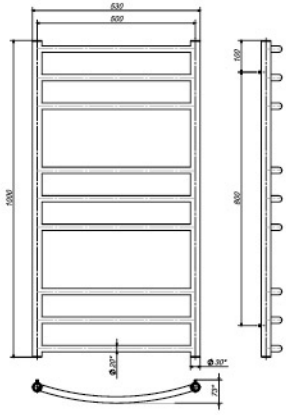

Матеріал	нержавіюча сталь	нержавіюча сталь
Марка сталі	AISI 304	AISI 201
Робочий тиск/напруга	до 15 бар	220 В
Діаметр підключення	G 1/2"	—
Розмір труб	30x1,5 (стійки) 20x1,2 (ребра)	30x1,2 (стійки) 20x1,2 (ребра)
Види підключення	нижнє, діагональне або бічне	ліве або праве

Артикул	Ребра	Висота	Ширина	Вт
KE 80.40.9	9	800	400	60
KE 100.40.9	9	1000	400	70
KE 120.40.12	12	1200	400	110
KE 150.40.15	15	1500	400	180
KE 80.50.9	9	800	500	70
KE 100.50.9	9	1000	500	80
KE 120.50.12	12	1200	500	120
KE 150.50.15	15	1500	500	190
KE 80.60.9	9	800	600	80
KE 100.60.9	9	1000	600	90
KE 120.60.12	12	1200	600	130
KE 150.60.15	15	1500	600	200

Класік N

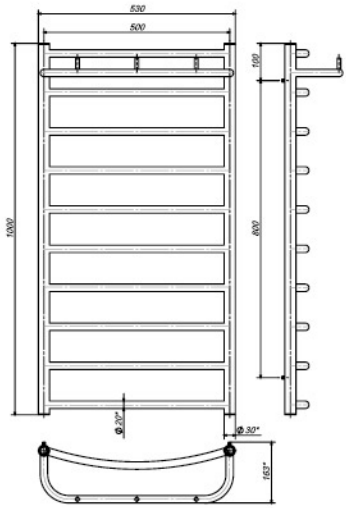

Матеріал	нержавіюча сталь	нержавіюча сталь
Марка сталі	AISI 304	AISI 201
Робочий тиск/напруга	до 15 бар	220 В
Діаметр підключення	G 1/2"	—
Розмір труб	30x1,5 (стійки) 20x1,2 (ребра)	30x1,2 (стійки) 20x1,2 (ребра)
Види підключення	нижнє, діагональне або бічне	ліве або праве

Артикул	Ребра	Висота	Ширина	Вт
ДКN 60.50.6	6	600	500	110
ДКN 70.50.7	7	700	500	115
ДКN 80.50.8	8	800	500	125
ДКN 90.50.8	8	900	500	165
ДКN 100.50.9	9	1000	500	180

Змійка люкс

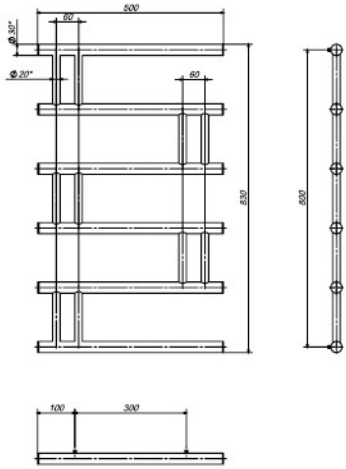

Матеріал	нержавіюча сталь	нержавіюча сталь
Марка сталі	AISI 304	AISI 304
Робочий тиск/напруга	до 15 бар	220 В
Діаметр підключення	G 1/2"	—
Розмір труб	30x1,5 (стійки) 20x1,2 (ребра)	30x1,5 (стійки) 20x1,2 (ребра)
Вид підключення	бічне	ліве або праве

Артикул	Висота	Ширина	Вт
ЗЛ 50.50	500	500	85
ЗЛ 80.50	800	500	145

Лесенка

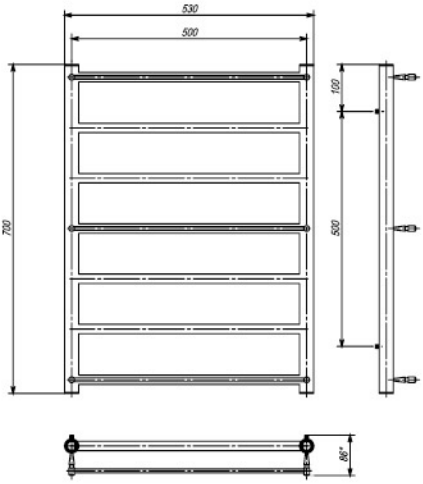

Матеріал	нержавіюча сталь	нержавіюча сталь
Марка сталі	AISI 304	AISI 201
Робочий тиск/напруга	до 15 бар	220 В
Діаметр підключення	G 1/2"	—
Розмір труб	30x1,5 (стійки) 20x1,2 (ребра)	30x1,2 (стійки) 20x1,2 (ребра)
Види підключення	нижнє, діагональне або бічне	ліве або праве

Артикул	Ребра	Висота	Ширина	Вт
ЛкП 50.40.4	4	500	400	100
ЛкП 50.60.5	5	600	500	130
ЛкП 70.50.7	7	700	500	165
ЛкП 80.50.7	7	800	500	175
ЛкП 100.50.9	9	1000	500	200

Віла

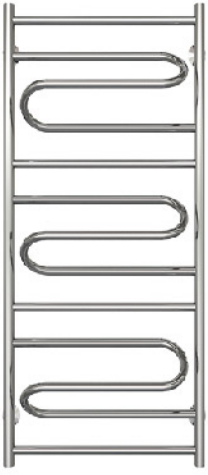

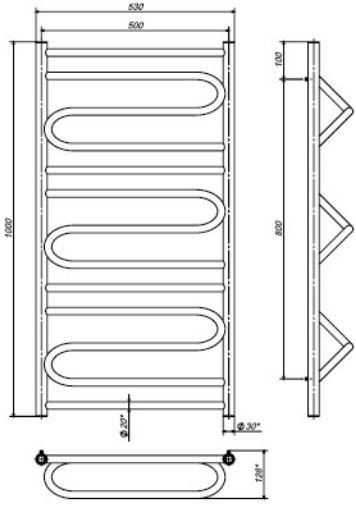

Матеріал	нержавіюча сталь	нержавіюча сталь
Марка сталі	AISI 304	AISI 201
Робочий тиск/напруга	до 15 бар	220 В
Діаметр підключення	G 1/2"	—
Розмір труб	30x1,5 (стійки) 20x1,2 (ребра)	30x1,2 (стійки) 20x1,2 (ребра)
Види підключення	нижнє, діагональне або бічне	ліве або праве

Артикул	Висота	Ширина	Вт
ВПЗ 80.50	800	500	215
ВПЗ 100.50	1000	500	275

Британіка

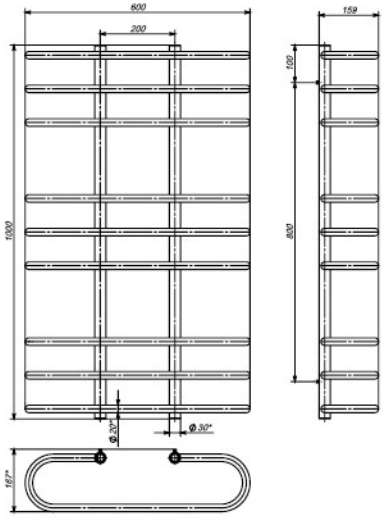

Матеріал	нержавіюча сталь	нержавіюча сталь
Марка сталі	AISI 304	AISI 201
Робочий тиск/напруга	до 15 бар	220 В
Діаметр підключення	G 1/2"	—
Розмір труб	30x1,5 (стійки) 20x1,2 (ребра)	30x1,2 (стійки) 20x1,2 (ребра)
Види підключення	нижнє або діагональне	ліве або праве

Артикул	Ребра	Висота	Ширина	Вт
БР 80.60.7	7	800	600	180
БР 100.60.9	9	1000	600	250
БР 120.60.11	11	1200	600	280

Стандарт

з полицею

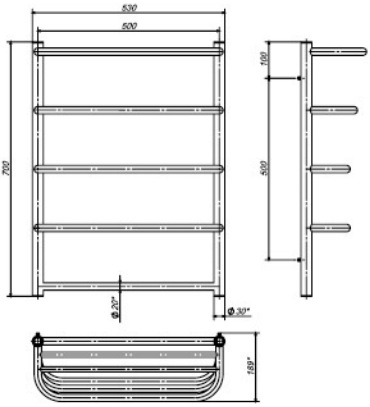

Матеріал	нержавіюча сталь	нержавіюча сталь
Марка сталі	AISI 304	AISI 201
Робочий тиск/напруга	до 15 бар	220 В
Діаметр підключення	G 1/2"	—
Розмір труб	30x1,5 (стійки) 20x1,2 (ребра)	30x1,2 (стійки) 20x1,2 (ребра)
Види підключення	нижнє, діагональне або бічне	ліве або праве

Артикул	Ребра	Висота	Ширина	Вт
ДСП 70.50.5	5	700	500	85
ДСП 80.50.6	6	800	500	95
ДСП 100.50.8	8	1000	500	110

Терма

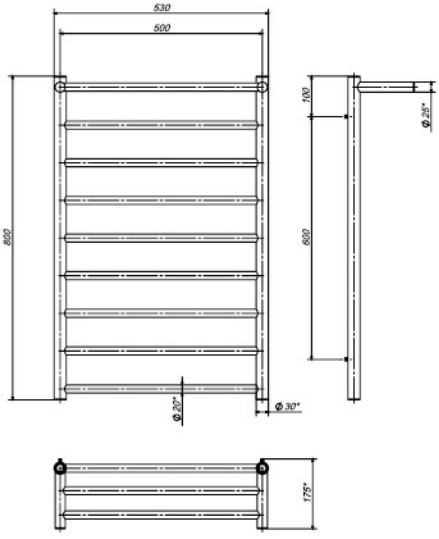

Матеріал	нержавіюча сталь	нержавіюча сталь
Марка сталі	AISI 304	AISI 201
Робочий тиск/напруга	до 15 бар	220 В
Діаметр підключення	G 1/2"	—
Розмір труб	30x1,5 (стійки) 20x1,2 (ребра)	30x1,2 (стійки) 20x1,2 (ребра)
Види підключення	нижнє, діагональне або бічне	ліве або праве

Артикул	Ребра	Висота	Ширина	Вт
Te 50.50.6	**6**	**500**	**500**	**105**
Te 60.50.7	7	600	500	130
Te 70.50.8	**8**	**700**	**500**	**165**
Te 80.50.9	9	800	500	175

Терма плюс

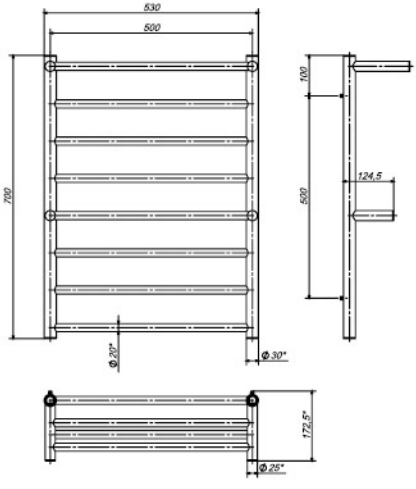

Матеріал	нержавіюча сталь	нержавіюча сталь
Марка сталі	AISI 304	AISI 201
Робочий тиск/напруга	до 15 бар	220 В
Діаметр підключення	G 1/2"	—
Розмір труб	30x1,5 (стійки) 20x1,2 (ребра)	30x1,2 (стійки) 20x1,2 (ребра)
Види підключення	нижнє, діагональне або бічне	ліве або праве

Артикул	Ребра	Висота	Ширина	Вт
Ten 50.50.6	**6**	**500**	**500**	**130**
Ten 60.50.8	8	600	500	165
Ten 70.50.8	**8**	**700**	**500**	**175**
Ten 80.50.9	9	800	500	197

Сушка
пряма

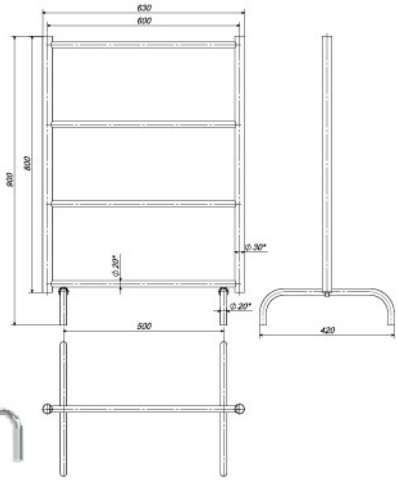

Матеріал	нержавіюча сталь
Марка сталі	AISI 201
Напруга	220 В
Розмір труб	30х1,5 (стійки) 20х1,2 (ребра)
Види підключення	ліве або праве

Артикул	Ребра	Висота	Ширина	Вт
СП 80.60.4	**4**	**800**	**600**	**125**
СП 80.60.6	6	800	600	165

Полиця
для взуття

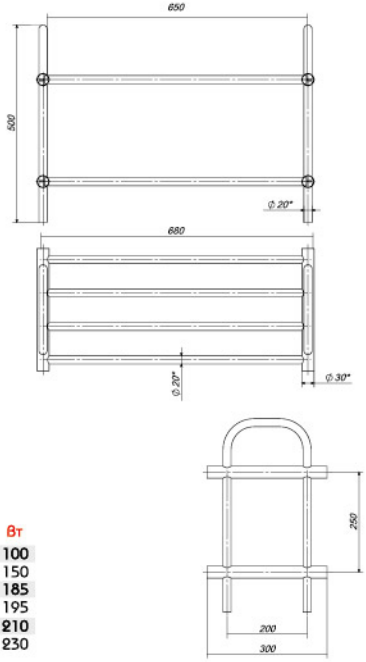

Матеріал	нержавіюча сталь
Марка сталі	AISI 201
Напруга	220 В
Розмір труб	30х1,5 (стійки) 20х1,2 (ребра)
Види підключення	ліве або праве

Артикул	Висота	Ширина	Вт
ПДВ 25.65	**250**	**650**	**100**
ПДВ 25.85	250	850	150
ПДВ 25.105	**250**	**1050**	**185**
ПДВ 50.65	500	650	195
ПДВ 50.85	**500**	**850**	**210**
ПДВ 50.105	500	1050	230

Змійка

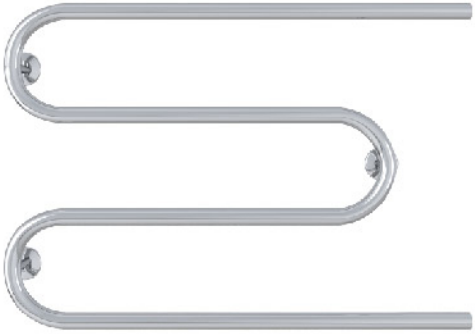

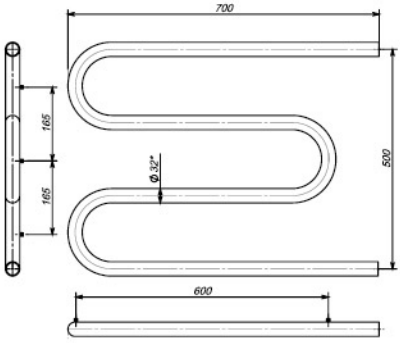

Матеріал	нержавіюча сталь
Марка сталі	AISI 304
Робочий тиск	до 15 бар
Діаметр підключення	G 1
Розмір труб	32x2
Вид підключення	бічне

Артикул	Висота	Ширина
ЗВ 50.50	500	500
ЗВ 60.50	600	500
ЗВ 70.50	700	500

Стандарт

з полицею

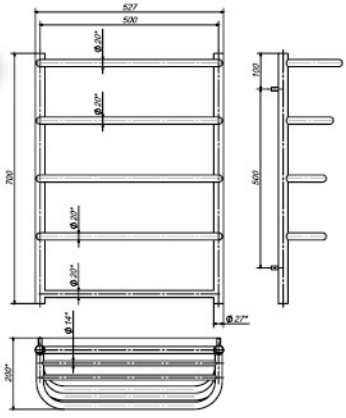

Матеріал	чорна сталь
Колір	білий або чорний
Напруга	220 В
Розмір труб	30x1,5 (стійки) 20x1,5 (ребра)
Види підключення	ліве або праве

Артикул	Ребра	Висота	Ширина	Вт
ЧФДСП 70.50.5	5	700	500	100

Трапеція

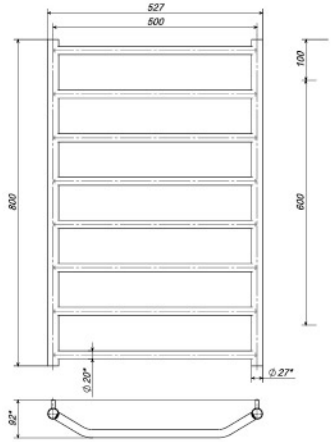

Матеріал	чорна сталь
Колір	білий або чорний
Напруга	220 В
Розмір труб	30х1,5 (стійки) 20х1,5 (ребра)
Види підключення	ліве або праве

Артикул	Ребра	Висота	Ширина	Вт
ЧФТ 60.50.6	6	600	500	100
ЧФТ 70.50.8	8	700	500	125
ЧФТ 80.50.8	8	800	500	140

Аквамікс

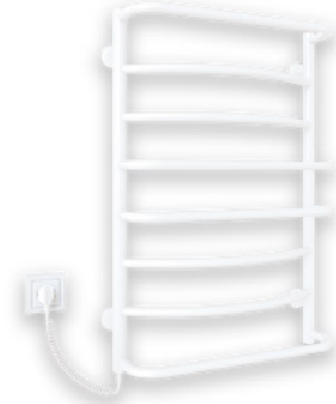

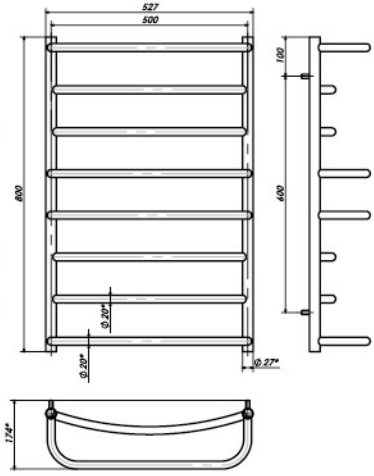

Матеріал	чорна сталь
Колір	білий або чорний
Напруга	220 В
Розмір труб	30х1,5 (стійки) 20х1,5 (ребра)
Види підключення	ліве або праве

Артикул	Ребра	Висота	Ширина	Вт
ЧФАМ 60.50.6	6	600	500	120
ЧФАМ 80.50.8	8	800	500	140

Аксесуари

Black

White

Chrome

Кран подовжений

За допомогою вентильного крана Solomon можна здійснювати плавне регулювання подачі теплоносія в радіатор або рушникосушарку. І якщо вони порожні, то даний кран виключає виникнення гідравлічного удару при заповненні їх водою. Покриття хром на крані – довше зберігає зовнішній вигляд, захищаючи кран від агресивного середовища.

Кран кутовий

Кран кутовий вентильний служить для підключення рушникосушарки до центральної системи опалення. Він дає можливість перевести вашу сушарку в автономний режим. Кран виготовлений з латуні, має напилення з нікелю. Максимально робочий тиск 10 бар. Різьба: Внутрішня-Зовнішня. Діаметр підключення: 1/2 "дюйма.

Кран під ТЕН

Кран кутовий під ТЕН з накидною гайкою Solomon – спеціальний кран служить для підключення ТЕНа та рушникосушки. У корпусі крана передбачена спеціальна заглушка на місце якої вертикально вгору встановлюється ТЕН для рушникосушарки. За допомогою вентильного крана Solomon можна здійснювати плавне регулювання подачі теплоносія в радіатор або рушникосушарку. Покриття хром на крані – довше зберігає вид крана, захищаючи його від агресивного середовища. Також вентильний кран Solomon, можна ставить на магістральне опалення або водопостачання.

Термоконтроллер

- Економія електроенергії
- Відсутня необхідність вимикати живлення
- Можливість встановити температуру від 25*С до 60*С
- Блокування від дітей
- Вбудований таймер

Приховане підключення

Щоб Ваша ванна кімната мала естетично привабливий вигляд, ми рекомендуємо електричну рушникосушарку з прихованим підключенням.

Класік

Даний вид прихованого підключення застосовується до рушникосушарок, стійки яких мають круглий переріз труби.

Арт – дизайн

Даний вид прихованого підключення застосовується до рушникосушарок, стійки яких мають квадратний переріз труби.

Терморегулятор Класік

Має індикатор включення, і регулятор установки потрібної температури від + 35*С до +60*С.

Терморегулятор з «Таймером» EF16T

Має 3 режими установки температури, «Таймер»,і додаткову еко-функцію для економії електроенергії.

Стенд вітрина Класік

Приклад розміщення рушникосушарок