FORM SPA

Элегантность! Исключительный дизайн для получения потрясающего удовольствия от принятия ванны.

Технические характеристики	
Арт. №	0200-087
Цвет	Белый
Размер	1900 x 900 x 600 мм (Д x Ш x В)
Вес	93 кг макс. вес (в зависимости от конфигурации)
Объем	275 л
Слив-перелив	Система Click-Clack, цвет хром, установлено на заводе производителе

Для выбора дальнейших вариантов см. стр. 62

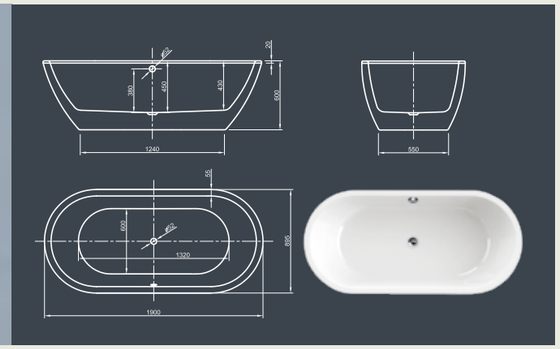

MOOD SPA

Хорошее настроение в прямых линиях! Эта прямоугольная пуристическая ванна современного стиля, с плоскими и коническими краями, предлагает оптимальный комфорт.

Технические характеристики	
Арт. №	0200-085
Цвет	Белый
Размер	1800 x 800 x 600 мм (Д x Ш x В)
Вес	92 кг макс. вес (в зависимости от конфигурации)
Объем	230 л
Слив-перелив	Система Click-Clack, цвет хром, установлено на заводе производителе

Для выбора дальнейших вариантов см. стр. 62

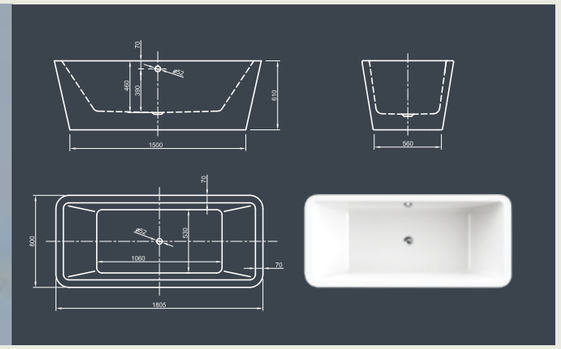

CUBE SPA

Пуризм в чистом виде! Воплощение выдающегося и чистого дизайна приглашает вас в принять роскошную ванну. Насладитесь минимализмом и пуризмом этого дизайна ванны!

Технические характеристики	
Арт. №	0200-084
Цвет	Белый
Размер	1700 x 800 x 600 мм (Д x Ш x В)
Вес	88 кг макс. вес (в зависимости от конфигурации)
Объем	200 л
Слив-перелив	Щелевой перелив и система Click-Clack, цвет хром, установлено на заводе производителе

Для выбора дальнейших вариантов см. стр. 62

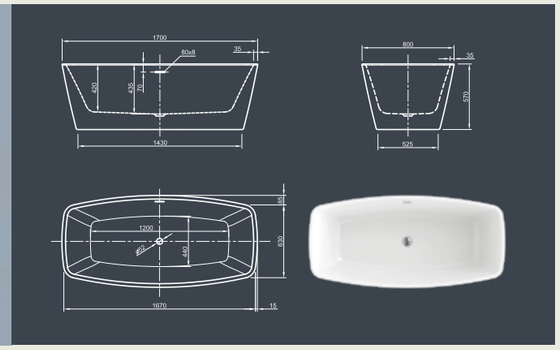

LOOM SPA

Элегантность в совершенстве! Эксклюзивный и просторный дизайн, который обеспечит необычные расслабляющие впечатления от принятия ванны.

Технические характеристики	
Арт. №	0200-088
Цвет	Белый
Размер	1900 x 950 x 600 мм (Д x Ш x В)
Вес	93 кг макс. вес (в зависимости от конфигурации)
Объем	265 л
Слив-перелив	Система Click-Clack, цвет хром, установлено на заводе производителе
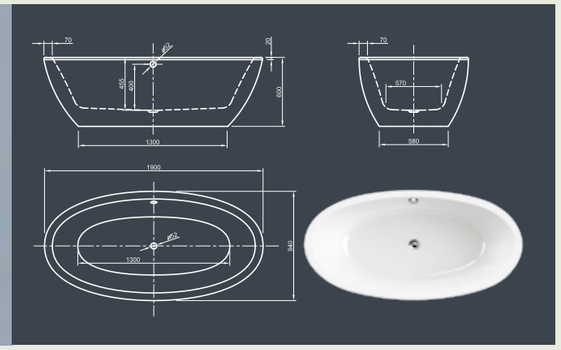
Для выбора дальнейших вариантов см. стр. 62