Look

LOOK

Смотрите и увидите! Этот уникальный стиль ванной убеждает чистым дизайном и интересной комбинацией материалов. Действительно уникальная и особенная! Получите ее и установите направление стиля!

Технические характеристики	
Арт. №	0100-050
Цвет	Белый
Размер	1800 x 800 x 600 мм (Д x Ш x В)
Вес	135 кг
Объем	270 л
Слив-перелив	Щелевой перелив и система Click-Clack, цвет хром, установлено на заводе производителе

Для выбора дальнейших вариантов см. стр. 50

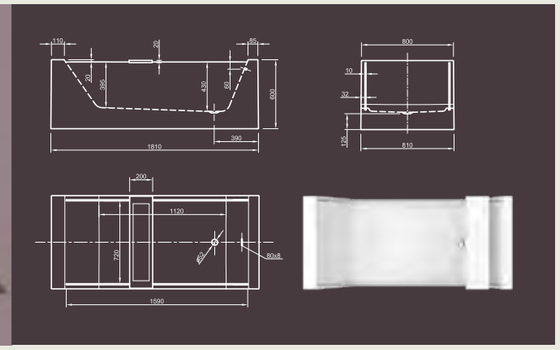

WALL

Эволюционная! Благоприятный дизайн, усиленный в сберегающей пространство форме. Эту ванну в современном стиле можно подсоединить к одной стене. Сделайте вашу ванную комнату более красивой, несмотря на ее минимальные размеры!

Технические характеристики	
Арт. №	0100-077
Цвет	Белый
Размер	1800 x 800 x 600 мм (Д x Ш x В)
Вес	48 кг
Объем	250 л
Слив-перелив	Щелевой слив перелив или система Click-Clack, цвет хром, установлено на заводе производителе

Для выбора дальнейших вариантов см. стр. 50

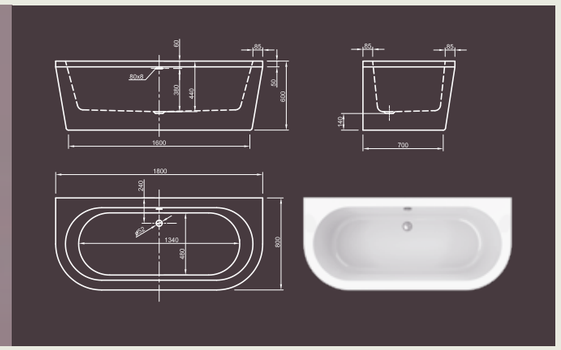

VICTORIAN I

Восхитительная! Victorian – законодатель моды в ваннах классического стиля, встроенная в роскошную деревянную опору с убирающейся ступенькой Превосходство роскоши и индивидуальности!

Технические характеристики	
Арт. №	0100-061-06
Цвет	Белый
Размер	1745 x 830 x 820 / 650 мм (Д x Ш x В)
Вес	59 кг
Объем	185 л
Слив-перелив	Не вмонтированы, заказываются отдельно
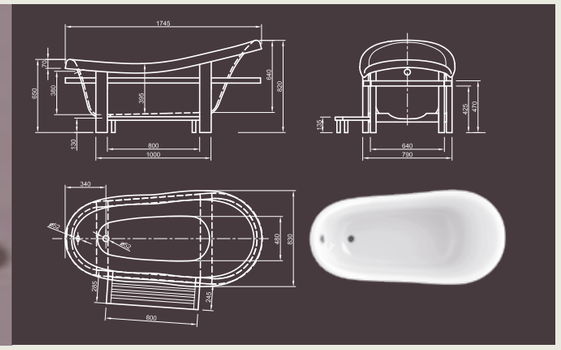
Для выбора дальнейших вариантов см. стр. 50